Produktdatenblatt

Automatisierungstechnik - Datenübertragung

Bezeichnung	**M12 Flanschdose, Polzahl: 4, schirmbar, THR, IP67, UL 2238, M12x1,0, Rückwandmontage**
Produktgruppe	**M12-D**
Kodierung	**D-kodiert**
Serie	**876**
Artikelnummer	**99 3732 203 04**

Abbildung (ggf. abweichend)

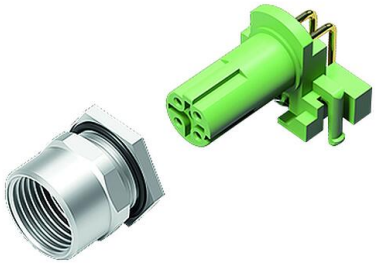

Leiterplattenlayout

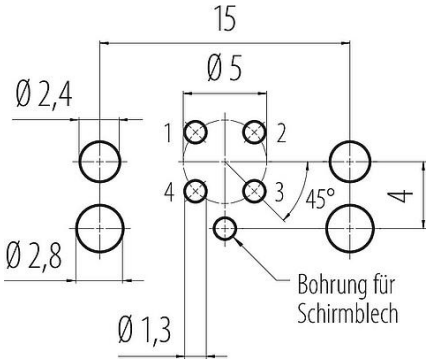

Maßzeichnung

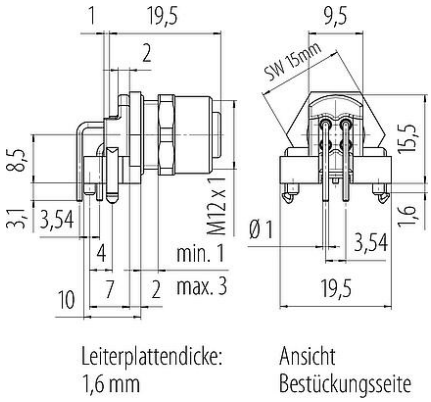

Polbild (Steckseite)

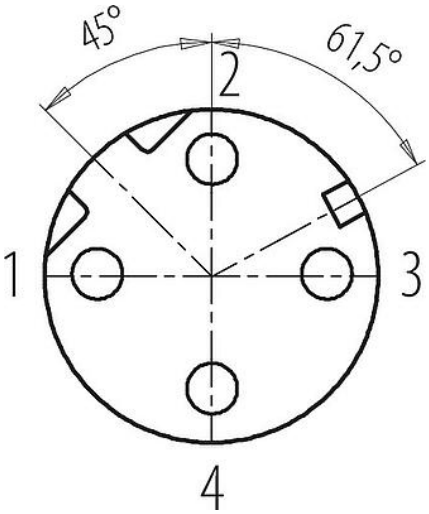

Die Montageanleitung finden Sie auf der nachfolgenden Seite.

Technische Daten

Allgemeine Kennwerte

Artikelnummer	99 3732 203 04
Steckverbinder-Bauform	Flanschdose
Bauartnorm	DIN EN 61076-2-101

Produktdatenblatt

Automatisierungstechnik - Datenübertragung

Bezeichnung	**M12 Flanschdose, Polzahl: 4, schirmbar, THR, IP67, UL 2238, M12x1,0, Rückwandmontage**
Produktgruppe	**M12-D**
Kodierung	**D-kodiert**
Serie	**876**
Artikelnummer	**99 3732 203 04**

Kodierung	D-kodiert
Ausführung	Steckverbinder, Buchse, gewinkelt
Steckverbinder Verriegelung	schrauben
Anschlussart	THR
Schutzart	IP67
Temperaturbereich von / bis	-40 °C / 85 °C
Mechanische Lebensdauer	> 100 Steckzyklen
Gewicht (gr)	10.81
Zolltarifnummer	85369010
Ursprungsland	HU

Elektrische Kennwerte

Bemessungsspannung	250 V
Bemessungs-Stoßspannung	2500 V
Bemessungsstrom	4,0 A
Isolationswiderstand	> 10^{10} Ω
Verschmutzungsgrad	3
Übertragungseigenschaft	CAT 5
Überspannungskategorie	II
Isolierstoffgruppe	II
EMV-Tauglichkeit	schirmbar
Schirmanbindung	Schirmblech

Werkstoffe

Material Gehäuse	CuZn (Messing vernickelt)
Material Kontaktkörper	PA
Material Kontakt	CuSn (Bronze)
Kontaktoberfläche	Au (Gold)
Material Verriegelung	CuZn (Messing)
REACH SVHC	CAS 7439-92-1 (Lead)
SCIP Nummer	3bb2aa14-3a88-4cd9-a77b-b8666a1a5e2d

Zulassungen / Approbationen

Zulassungen	UL 2238
Normen und Vorschriften	DIN EN 61373 DIN EN 45545-2 (nicht klassifizierte brennbare Masse <10g)

Klassifikationen

eCl@ss 11.1	27-44-01-02
ETIM 9.0	EC002635

Produktdatenblatt

Automatisierungstechnik - Datenübertragung

Bezeichnung	**M12 Flanschdose, Polzahl: 4, schirmbar, THR, IP67, UL 2238, M12x1,0, Rückwandmontage**
Produktgruppe	**M12-D**
Kodierung	**D-kodiert**
Serie	**876**
Artikelnummer	**99 3732 203 04**

Montageanleitung

1. O-Ring 12 x 1 auf die Flanschdosenhülse aufziehen und in die Nut schieben.
2. Flanschdosenhülse durch Montagewand schieben.
3. Mutter aufsetzen und anziehen. Dabei auf die Ausrichtung der Flanschdosenhülse achten.
4. Buchseneinsatz in Flanschdosenhülse einführen.
5. O-Ring 7 x 1,2 auf Buchseneinsatz fädeln und mit einem geeigneten Werkzeug Richtung Anschlagfläche der Flanschdosenhülse schieben.

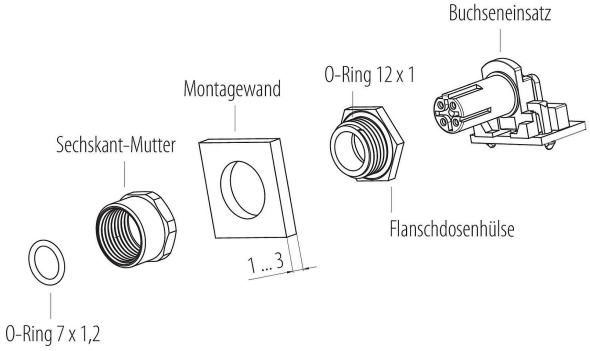

Bezeichnung	**M12 Flanschdose, Polzahl: 4, schirmbar, THR, IP67, UL 2238, M12x1,0, Rückwandmontage**
Produktgruppe	**M12-D**
Kodierung	**D-kodiert**
Serie	**876**
Artikelnummer	**99 3732 203 04**

Sicherheitshinweise / Montagehinweise

Der Steckverbinder darf nicht unter Last gesteckt oder getrennt werden. Eine Nichtbeachtung sowie unsachgemäße Verwendung kann Personenschäden zur Folge haben.

Die Steckverbinder sind für Einsatzbereiche im Anlagen-, Steuerungs- und Elektrogerätebau entwickelt worden. Die Überprüfung, ob die Steckverbinder auch in anderen Einsatzgebieten verwendet werden können, obliegt dem Anwender.

Steckverbinder, die in Stromkreisen mit berührungsgefährlichen Spannungen eingesetzt werden, dürfen nur von, oder unter Aufsicht von Personen, die eine elektrotechnische Ausbildung besitzen, unter Berücksichtigung der geltenden Bestimmungen und Normen montiert und benutzt werden.

Durch den Anwender sind geeignete Sicherheitsvorkehrungen zu treffen, damit der Steckverbinder nicht versehentlich gelöst werden kann.

Steckverbinder mit der Schutzart IP67 und IP68 sind nicht für die Verwendung unter Wasser geeignet. Beim Einsatz im Freien müssen die Steckverbinder gesondert gegen Korrosion geschützt werden. Weitere Infos zu den IP Schutzarten siehe im Bereich Downloadcenter „Technische Informationen“.

Bitte beachten Sie die Verschmutzungsgrade und die Überspannungskategorie. Weitere Infos hierzu siehe Bereich Downloadcenter „Technische Informationen“.

Zum Verriegeln des Kabelsteckverbinders mit dem Gerätesteckverbinder wird der Gewindering „handfest“ (ca. 60 cNm) angezogen.