Produktdatenblatt

Subminiatur Steckverbinder

Bezeichnung	**Bajonett Kabelstecker, Polzahl: 5, 3,0-5,0 mm, löten, IP67**
Produktgruppe	**Bajonett NCC**
Serie	**670**
Artikelnummer	**99 0759 010 05**

Abbildung (ggf. abweichend)



Maßzeichnung

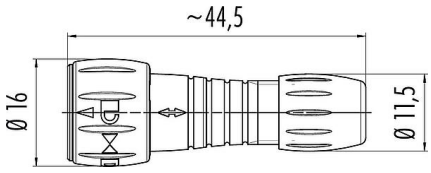

Die Montageanleitung finden Sie auf der nachfolgenden Seite.

Technische Daten

Allgemeine Kennwerte

Artikelnummer	99 0759 010 05
Steckverbinder-Bauform	Kabelstecker
Ausführung	Steckverbinder, Stift, gerade
Steckverbinder Verriegelung	Bajonett
Anschlussart	löten
Schutzart	IP67
Anschlussquerschnitt	0,25 mm² / AWG 24
Kabeldurchlass	3,0-5,0 mm
Temperaturbereich von / bis	-25 °C / 85 °C
Mechanische Lebensdauer	> 1000 Steckzyklen
Gewicht (gr)	4.44
Zolltarifnummer	85369010
Ursprungsland	DE

Elektrische Kennwerte

Bemessungsspannung	50 V
Bemessungs-Stoßspannung	500 V
Bemessungsstrom	2,0 A
Verschmutzungsgrad	2
Überspannungskategorie	II
Isolierstoffgruppe	II

Werkstoffe

Material Gehäuse	PA
Material Kontaktkörper	PA

Produktdatenblatt

Subminiatur Steckverbinder

Bezeichnung	**Bajonett Kabelstecker, Polzahl: 5, 3,0-5,0 mm, löten, IP67**
Produktgruppe	**Bajonett NCC**
Serie	**670**
Artikelnummer	**99 0759 010 05**

Material Kontakt	CuZn (Messing)
Kontaktoberfläche	Au (Gold)
REACH SVHC	CAS 7439-92-1 (Lead)
SCIP Nummer	bfeaaeba-ef26-4742-b70f-c783746fdf45

Klassifikationen

eCl@ss 11.1	27-44-01-02
ETIM 9.0	EC002635

Trade-Compliance

Kupfer (9903.78.01)	0.000221 kg

Montageanleitung

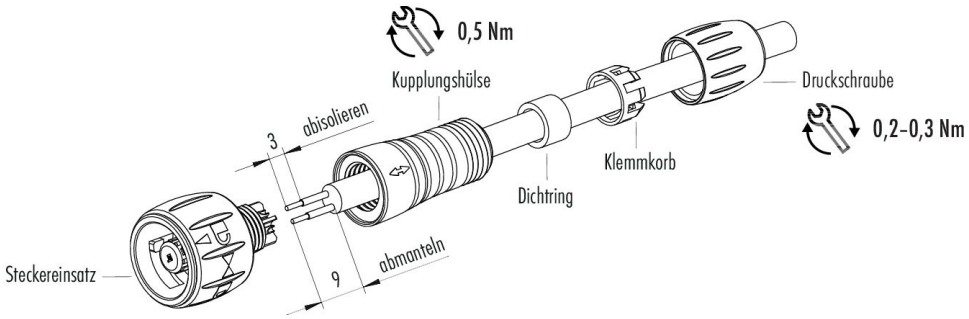

Produktdatenblatt

Subminiatur Steckverbinder

Bezeichnung	**Bajonett Kabelstecker, Polzahl: 5, 3,0-5,0 mm, löten, IP67**
Produktgruppe	**Bajonett NCC**
Serie	**670**
Artikelnummer	**99 0759 010 05**

Sicherheitshinweise / Montagehinweise

Der Steckverbinder darf nicht unter Last gesteckt oder getrennt werden. Eine Nichtbeachtung sowie unsachgemäße Verwendung kann Personenschäden zur Folge haben.

Die Steckverbinder sind für Einsatzbereiche im Anlagen-, Steuerungs- und Elektrogerätebau entwickelt worden. Die Überprüfung, ob die Steckverbinder auch in anderen Einsatzgebieten verwendet werden können, obliegt dem Anwender.

Zum Schutz gegen unbeabsichtigtes Öffnen des Steckverbinders, ist bei einem Einsatz in Stromkreisen mit berührungsgefährlichen Spannungen das Gewinde zwischen dem Gehäuse und dem Steckverbinderkopf mit einem geeigneten Cyanacrylatkleber zu sichern. Dies gilt nicht für Steckverbinder, die in SELV und PELV Stromkreisen nach IEC 61140 (EN 61140, VDE 0140-1) eingesetzt werden.

Steckverbinder, die in Stromkreisen mit berührungsgefährlichen Spannungen eingesetzt werden, dürfen nur von, oder unter Aufsicht von Personen, die eine elektrotechnische Ausbildung besitzen, unter Berücksichtigung der geltenden Bestimmungen und Normen montiert und benutzt werden.

Durch den Anwender sind geeignete Sicherheitsvorkehrungen zu treffen, damit der Steckverbinder nicht versehentlich gelöst werden kann.

Steckverbinder mit der Schutzart IP67 und IP68 sind nicht für die Verwendung unter Wasser geeignet. Beim Einsatz im Freien müssen die Steckverbinder gesondert gegen Korrosion geschützt werden. Weitere Infos zu den IP Schutzarten siehe im Bereich Downloadcenter „Technische Informationen“.

Bitte beachten Sie die Verschmutzungsgrade und die Überspannungskategorie. Weitere Infos hierzu siehe Bereich Downloadcenter „Technische Informationen“.