Produktdatenblatt
Miniatur Steckverbinder

Bezeichnung	**Bajonett Kabelstecker, Polzahl: 8, ungeschirmt, löten, IP67, PUR, schwarz, 8 x 0,25 mm², 5 m**
Produktgruppe	**Bajonett NCC**
Serie	**770**
Artikelnummer	**77 6065 0000 50008-0500**

Abbildung (ggf. abweichend)

Maßzeichnung

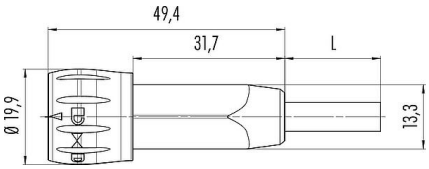

Polbild (Steckseite)

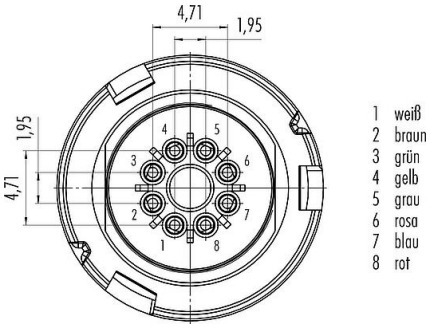

Kabel-Längentoleranz

Kabellänge	Toleranz
≥ 0,10 m	+ 0,03 m
≥ 0,20 m	+ 0,04 m
≥ 0,50 m	+ 0,07 m
≥ 1,00 m	+ 0,10 m
≥ 2,00 m	+ 0,15 m
≥ 5,00 m	+ 0,20 m
≥ 10,0 m	+ 0,25 m
≥ 20,0 m	+ 0,35 m

Technische Daten

Allgemeine Kennwerte

Artikelnummer	77 6065 0000 50008-0500
Steckverbinder-Bauform	Kabelstecker
Kabellänge	5 m (Standard 2 m und 5 m. Weitere Längen sind auf Anfrage möglich.)
Ausführung	Steckverbinder, Stift, gerade
Steckverbinder Verriegelung	Bajonett
Anschlussart	löten
Schutzart	IP67
Anschlussquerschnitt	0,25 mm² / AWG 24

Produktdatenblatt
Miniatur Steckverbinder

Bezeichnung	**Bajonett Kabelstecker, Polzahl: 8, ungeschirmt, löten, IP67, PUR, schwarz, 8 x 0,25 mm², 5 m**
Produktgruppe	**Bajonett NCC**
Serie	**770**
Artikelnummer	**77 6065 0000 50008-0500**

Temperaturbereich von / bis	-25 °C / 85 °C
Mechanische Lebensdauer	> 5000 Steckzyklen
Gewicht (gr)	106.00
Zolltarifnummer	85444290
Ursprungsland	DE

Elektrische Kennwerte

Bemessungsspannung	175 V
Bemessungs-Stoßspannung	1750 V
Bemessungsstrom	2,0 A
Isolationswiderstand	≥ 10^{10} Ω
Verschmutzungsgrad	2
Überspannungskategorie	II
Isolierstoffgruppe	II
EMV-Tauglichkeit	ungeschirmt

Werkstoffe

Material Gehäuse	PUR
Material Kontaktkörper	PA
Material Kontakt	CuZn (Messing)
Kontaktoberfläche	Au (Gold)
Material Verriegelung	PA
REACH SVHC	CAS 7439-92-1 (Lead)
SCIP Nummer	3d0f759e-6075-4437-8db1-61a112a823da

Kabeldaten - Leitungsaufbau

Kabeldurchmesser	6,0 mm
Querschnitt	8 x 0,25 mm²
Mantelmaterial	PUR
Isolation Litze	PP
Litzenaufbau	32 x 0,10 mm
Kabelfarbe	schwarz

Kabeldaten - Elektrische Eigenschaften

Kabel Isolationswiderstand	> 1000 MΩxKm
Leiterwiderstand	79 Ω/Km (20°C)

Kabeldaten - Mechanische Eigenschaften

Biegeradius Kabel fest	≥ 5 x Ø
Biegeradius Kabel bewegt	≥ 10 x Ø
Biegezyklen	> 2 Mio.
Zulässige Beschleunigung	5 m/s²
Verfahrweg horizontal	bei 5 m/s² -> 5 m
Verfahrweg vertikal	bei 5 m/s² -> 2 m
Verfahrgeschwindigkeit	bei 5 m horizontaler Weg -> 200 m/min

Produktdatenblatt

Miniatur Steckverbinder

Bezeichnung	**Bajonett Kabelstecker, Polzahl: 8, ungeschirmt, löten, IP67, PUR, schwarz, 8 x 0,25 mm², 5 m**
Produktgruppe	**Bajonett NCC**
Serie	**770**
Artikelnummer	**77 6065 0000 50008-0500**

Kabeldaten - Thermische Eigenschaften

Temperaturbereich Kabel bewegt von / bis	-25 °C / 80 °C
Temperaturbereich Kabel fest von / bis	-50 °C / 80 °C

Kabeldaten - Sonstige Eigenschaften

Halogenfrei	ja

Klassifikationen

ETIM 9.0	EC002638

CE-Konformitätserklärungen

Niederspannungsrichtlinie	EN 60529:1991 | EN 60204-1:2018
RoHS-Richtlinie	EN IEC 63000:2018

Produktdatenblatt

Miniatur Steckverbinder

Bezeichnung	**Bajonett Kabelstecker, Polzahl: 8, ungeschirmt, löten, IP67, PUR, schwarz, 8 x 0,25 mm², 5 m**
Produktgruppe	**Bajonett NCC**
Serie	**770**
Artikelnummer	**77 6065 0000 50008-0500**

Sicherheitshinweise / Montagehinweise

Der Steckverbinder darf nicht unter Last gesteckt oder getrennt werden. Eine Nichtbeachtung sowie unsachgemäße Verwendung kann Personenschäden zur Folge haben.

Die Steckverbinder sind für Einsatzbereiche im Anlagen-, Steuerungs- und Elektrogerätebau entwickelt worden. Die Überprüfung, ob die Steckverbinder auch in anderen Einsatzgebieten verwendet werden können, obliegt dem Anwender.

Zum Schutz gegen unbeabsichtigtes Öffnen des Steckverbinders, ist bei einem Einsatz in Stromkreisen mit berührungsgefährlichen Spannungen das Gewinde zwischen dem Gehäuse und dem Steckverbinderkopf mit einem geeigneten Cyanacrylatkleber zu sichern. Dies gilt nicht für Steckverbinder, die in SELV und PELV Stromkreisen nach IEC 61140 (EN 61140, VDE 0140-1) eingesetzt werden.

Steckverbinder, die in Stromkreisen mit berührungsgefährlichen Spannungen eingesetzt werden, dürfen nur von, oder unter Aufsicht von Personen, die eine elektrotechnische Ausbildung besitzen, unter Berücksichtigung der geltenden Bestimmungen und Normen montiert und benutzt werden.

Durch den Anwender sind geeignete Sicherheitsvorkehrungen zu treffen, damit der Steckverbinder nicht versehentlich gelöst werden kann.

Steckverbinder mit der Schutzart IP67 und IP68 sind nicht für die Verwendung unter Wasser geeignet. Beim Einsatz im Freien müssen die Steckverbinder gesondert gegen Korrosion geschützt werden. Weitere Infos zu den IP Schutzarten siehe im Bereich Downloadcenter „Technische Informationen“.

Bitte beachten Sie die Verschmutzungsgrade und die Überspannungskategorie. Weitere Infos hierzu siehe Bereich Downloadcenter „Technische Informationen“.