Produktdatenblatt

Automatisierungstechnik - Spannungs- und Leistungsversorgung

Bezeichnung	**M12 Winkeldose, Polzahl: 4+FE, ungeschirmt, am Kabel angespritzt, IP68, UL 2238, PUR, schwarz, 5 x 2,50 mm², 2 m**
Produktgruppe	**M12-L**
Kodierung	**L-kodiert**
Serie	**823**
Artikelnummer	**77 0654 0000 50505-0200**

Abbildung (ggf. abweichend)

Maßzeichnung

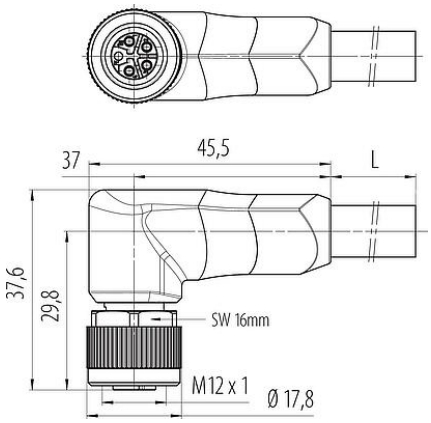

Polbild (Steckseite)

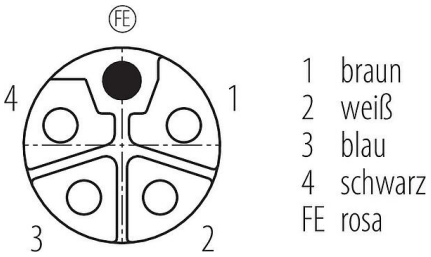

Kabel-Längentoleranz

Kabellänge	Toleranz
≥ 0,10 m	+ 0,03 m
≥ 0,20 m	+ 0,04 m
≥ 0,50 m	+ 0,07 m
≥ 1,00 m	+ 0,10 m
≥ 2,00 m	+ 0,15 m
≥ 5,00 m	+ 0,20 m
≥ 10,0 m	+ 0,25 m
≥ 20,0 m	+ 0,35 m

Technische Daten

Allgemeine Kennwerte

Artikelnummer	77 0654 0000 50505-0200
Steckverbinder-Bauform	Winkeldose
Kodierung	L-kodiert

Produktdatenblatt

Automatisierungstechnik - Spannungs- und Leistungsversorgung

Bezeichnung	**M12 Winkeldose, Polzahl: 4+FE, ungeschirmt, am Kabel angespritzt, IP68, UL 2238, PUR, schwarz, 5 x 2,50 mm², 2 m**
Produktgruppe	**M12-L**
Kodierung	**L-kodiert**
Serie	**823**
Artikelnummer	**77 0654 0000 50505-0200**

Kabellänge	2 m (Standard 2 m und 5 m. Weitere Längen sind auf Anfrage möglich.)
Ausführung	Anschlussleitungen
Steckverbinder Verriegelung	schrauben
Anschlussart	am Kabel angespritzt
Schutzart	IP68
Anschlussquerschnitt	2,50 mm² / AWG 14
Temperaturbereich von / bis	-40 °C / 90 °C
Mechanische Lebensdauer	> 100 Steckzyklen
Gewicht (gr)	1273.28
Zolltarifnummer	85444290
Ursprungsland	DE

Elektrische Kennwerte

Bemessungsspannung	63 V
Bemessungs-Stoßspannung	1500 V
Bemessungsstrom	16,0 A
Isolationswiderstand	> 10^{10} Ω
Verschmutzungsgrad	3
Überspannungskategorie	III
Isolierstoffgruppe	I
EMV-Tauglichkeit	ungeschirmt

Werkstoffe

Material Gehäuse	PA
Material Kontaktkörper	PA
Material Kontakt	CuZn (Messing)
Kontaktoberfläche	Au (Gold)
Material Verriegelung	CuZn (Messing)
REACH SVHC	None (No pollutants)
SCIP Nummer	SCIP-number not available

Kabeldaten - Leitungsaufbau

Kabeldurchmesser	9,4 mm
Querschnitt	5 x 2,50 mm²
Mantelmaterial	PUR
Isolation Litze	PP
Litzenaufbau	140 x 0,15 mm
Kabelfarbe	schwarz

Kabeldaten - Elektrische Eigenschaften

Leiterwiderstand	8 Ω/Km (20°C)

Produktdatenblatt

Automatisierungstechnik - Spannungs- und Leistungsversorgung

Bezeichnung	**M12 Winkeldose, Polzahl: 4+FE, ungeschirmt, am Kabel angespritzt, IP68, UL 2238, PUR, schwarz, 5 x 2,50 mm², 2 m**
Produktgruppe	**M12-L**
Kodierung	**L-kodiert**
Serie	**823**
Artikelnummer	**77 0654 0000 50505-0200**

Kabeldaten - Mechanische Eigenschaften

Biegeradius Kabel fest	min. 5 x Ø
Biegeradius Kabel bewegt	min. 10 x Ø
Biegezyklen	> 4 Mio.
Zulässige Beschleunigung	10 m/s²
Verfahrweg horizontal	5 m/s² -> 30 m
Verfahrweg vertikal	5 m/s² -> 5 m

Kabeldaten - Thermische Eigenschaften

Temperaturbereich Kabel bewegt von / bis	-30 °C / 90 °C
Temperaturbereich Kabel fest von / bis	-40 °C / 90 °C

Kabeldaten - Sonstige Eigenschaften

Halogenfrei	ja

Zulassungen / Approbationen

Zulassungen	UL 2238

Produktdatenblatt

Automatisierungstechnik - Spannungs- und Leistungsversorgung

Bezeichnung	**M12 Winkeldose, Polzahl: 4+FE, ungeschirmt, am Kabel angespritzt, IP68, UL 2238, PUR, schwarz, 5 x 2,50 mm², 2 m**
Produktgruppe	**M12-L**
Kodierung	**L-kodiert**
Serie	**823**
Artikelnummer	**77 0654 0000 50505-0200**

Sicherheitshinweise / Montagehinweise

Der Steckverbinder darf nicht unter Last gesteckt oder getrennt werden. Eine Nichtbeachtung sowie unsachgemäße Verwendung kann Personenschäden zur Folge haben.

Die Steckverbinder sind für Einsatzbereiche im Anlagen-, Steuerungs- und Elektrogerätebau entwickelt worden. Die Überprüfung, ob die Steckverbinder auch in anderen Einsatzgebieten verwendet werden können, obliegt dem Anwender.

Zum Schutz gegen unbeabsichtigtes Öffnen des Steckverbinders, ist bei einem Einsatz in Stromkreisen mit berührungsgefährlichen Spannungen das Gewinde zwischen dem Gehäuse und dem Steckverbinderkopf mit einem geeigneten Cyanacrylatkleber zu sichern. Dies gilt nicht für Steckverbinder, die in SELV und PELV Stromkreisen nach IEC 61140 (EN 61140, VDE 0140-1) eingesetzt werden.

Steckverbinder, die in Stromkreisen mit berührungsgefährlichen Spannungen eingesetzt werden, dürfen nur von, oder unter Aufsicht von Personen, die eine elektrotechnische Ausbildung besitzen, unter Berücksichtigung der geltenden Bestimmungen und Normen montiert und benutzt werden.

Durch den Anwender sind geeignete Sicherheitsvorkehrungen zu treffen, damit der Steckverbinder nicht versehentlich gelöst werden kann.

Steckverbinder mit der Schutzart IP67 und IP68 sind nicht für die Verwendung unter Wasser geeignet. Beim Einsatz im Freien müssen die Steckverbinder gesondert gegen Korrosion geschützt werden. Weitere Infos zu den IP Schutzarten siehe im Bereich Downloadcenter „Technische Informationen“.

Bitte beachten Sie die Verschmutzungsgrade und die Überspannungskategorie. Weitere Infos hierzu siehe Bereich Downloadcenter „Technische Informationen“.

Zum Verriegeln des Kabelsteckverbinders mit dem Gerätesteckverbinder wird der Gewindering „handfest“ (ca. 60 cNm) angezogen.