**Produktdatenblatt**

# Automatisierungstechnik - Spannungs- und Leistungsversorgung

| | |
|---|---|
| Bezeichnung | **M12 Flanschdose, Polzahl: 4, ungeschirmt, Litzen, IP68, UL 2238, M20x1,5, Frontmontage, vergossen** |
| Produktgruppe | **M12-T** |
| Kodierung | **T-kodiert** |
| Serie | **813** |
| Artikelnummer | **76 0440 0115 00044-0200** |

## Abbildung (ggf. abweichend)

## Maßzeichnung

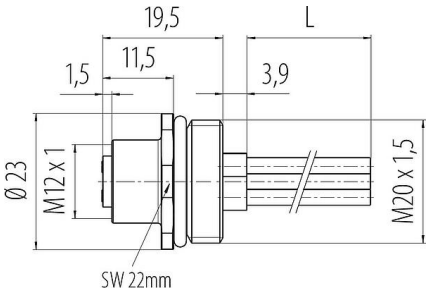


## Polbild (Steckseite)

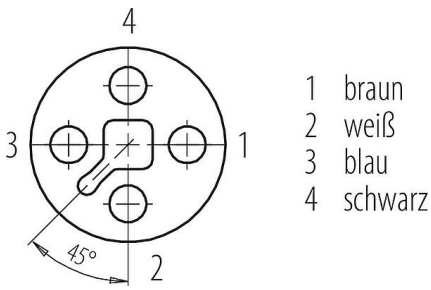


**Die Montageanleitung finden Sie auf der nachfolgenden Seite.**

## Technische Daten

### Allgemeine Kennwerte

| | |
|---|---|
| Artikelnummer | **76 0440 0115 00044-0200**<br>Alternative Artikelnummer: 09 0632 642 04 |
| Hinweis | Bitte beachten Sie, dass es aufgrund der Umstellung von der alten auf die neue Bestellnummer zu Abweichungen in den technischen Spezifikationen kommen kann. Für detaillierte Fragen zum Produkt verwenden Sie bitte das "Kontakt zum Customer Service"-Modul, rechts auf dieser Webseite. |
| Steckverbinder-Bauform | Flanschdose |
| Bauartnorm | DIN EN IEC 61076-2-111:2018-10;VDE 0687-76-2-111:2018-10 |
| Kodierung | T-kodiert |
| Litzenlänge | 0,2 m (Standard 0,2 m. Weitere Längen sind auf Anfrage möglich.) |
| Ausführung | Steckverbinder, Buchse, gerade |
| Steckverbinder Verriegelung | schrauben |
| Anschlussart | Litzen |
| Schutzart | IP68 |
| Anschlussquerschnitt | 1,50 mm² / AWG 16 |
| Temperaturbereich von / bis | -40 °C / 85 °C |
| Mechanische Lebensdauer | > 100 Steckzyklen |
| Gewicht (gr) | 33.58 |
| Zolltarifnummer | 85369010 |
| Ursprungsland | DE |

### Elektrische Kennwerte

| | |
|---|---|
| Bemessungsspannung | 63 V |
| Bemessungs-Stoßspannung | 1500 V |
| Bemessungsstrom | 12,0 A |
| Verschmutzungsgrad | 3 |

**Produktdatenblatt**

# Automatisierungstechnik - Spannungs- und Leistungsversorgung

| | |
|---|---|
| Bezeichnung | **M12 Flanschdose, Polzahl: 4, ungeschirmt, Litzen, IP68, UL 2238, M20x1,5, Frontmontage, vergossen** |
| Produktgruppe | **M12-T** |
| Kodierung | **T-kodiert** |
| Serie | **813** |
| Artikelnummer | **76 0440 0115 00044-0200** |

| | |
|---|---|
| Überspannungskategorie | III |
| Isolierstoffgruppe | II |
| EMV-Tauglichkeit | ungeschirmt |

## Werkstoffe

| | |
|---|---|
| Material Kontaktkörper | PA |
| Material Kontakt | CuSn (Bronze) |
| Kontaktoberfläche | Au (Gold) |
| REACH SVHC | CAS 7439-92-1 (Lead) |
| SCIP Nummer | 8bac57a0-8f00-4ea6-9f2d-01f70a94dc89 |

## Litzendaten - Litzenaufbau

| | |
|---|---|
| Leitungsquerschnitt (mm²) | 4 x 1,50 mm² |
| Leitungsquerschnitt (AWG) | 4 x AWG 16 |
| Aderdurchmesser | 2,5 mm |
| Farbe Einzeladern | schwarz<br>blau<br>braun<br>weiß |
| Material Aderisolation | PVC |
| Material Leiter | Cu (verzinnt) |
| Leiteraufbau | 41 x 0,203 mm |

## Litzendaten - Elektrische Eigenschaften

| | |
|---|---|
| Betriebsspannung | 300 V |
| Prüfspannung | 2500 V |
| Leiterwiderstand | 13,3 Ω/Km (20°C) |
| Isolationswiderstand | 100,0 Ω/Km (20 °C) |

## Litzendaten - Thermische Eigenschaften

| | |
|---|---|
| Temperaturbereich Litze bewegt von / bis (°C) | -10 °C / 105 °C |
| Temperaturbereich Litze fest von / bis (°C) | -40 °C / 105 °C |

## Zulassungen / Approbationen

| | |
|---|---|
| Zulassungen | UL 2238 |

## Klassifikationen

| | |
|---|---|
| eCl@ss 11.1 | 27-44-01-09 |
| ETIM 9.0 | EC003569 |

**Produktdatenblatt**

# Automatisierungstechnik - Spannungs- und Leistungsversorgung

| | |
|---|---|
| Bezeichnung | **M12 Flanschdose, Polzahl: 4, ungeschirmt, Litzen, IP68, UL 2238, M20x1,5, Frontmontage, vergossen** |
| Produktgruppe | **M12-T** |
| Kodierung | **T-kodiert** |
| Serie | **813** |
| Artikelnummer | **76 0440 0115 00044-0200** |

## Montageanleitung / Montageausschnitt

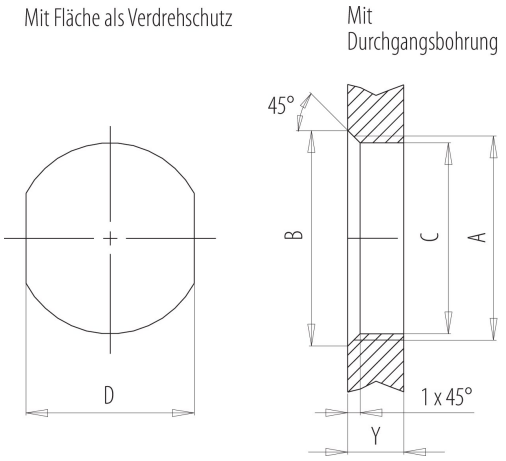


| Gewinde | Maße | | | Anzugsdrehmoment | |
|---|---|---|---|---|---|
| **A** | **B** (mm) | **C** (mm) | **D** (mm) | Metall | Kunststoff |
| M16 x 1,5 | 17,0 | 16,1 | 13,5 | 1,25 Nm | 1,25 Nm |
| M20 x 1,5 | 21,6 | 20,1 | 17,8 | 2 Nm | 1,25 Nm |

| Gehäusewandstärke Y (mm) | | |
|---|---|---|
| Ausführung | **min** (mm) | **max** (mm) |
| Rückwandmontage | 2 | 3,5 |
| Von vorne verschraubbar | 2 | 4,5 |
| Schraubklemmanschluss | 2 | 3,5 |

Einbaurichtung: O-Ring sitzt an Fase.

## Deratingkurve

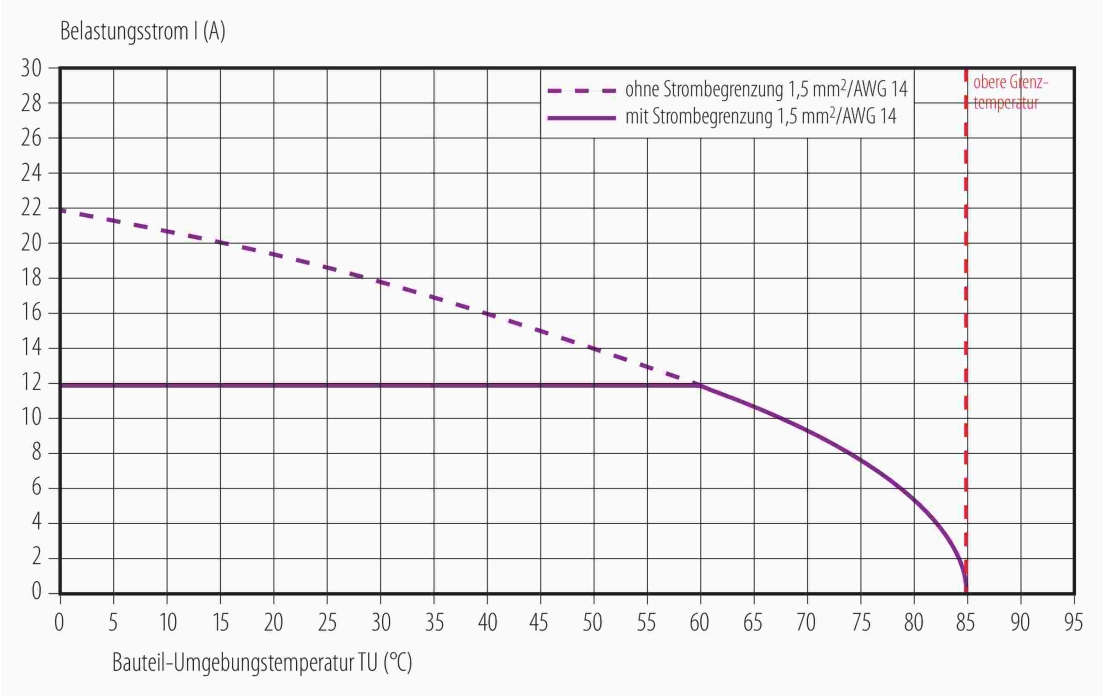

**Produktdatenblatt**

# Automatisierungstechnik - Spannungs- und Leistungsversorgung

| | |
|---|---|
| Bezeichnung | **M12 Flanschdose, Polzahl: 4, ungeschirmt, Litzen, IP68, UL 2238, M20x1,5, Frontmontage, vergossen** |
| Produktgruppe | **M12-T** |
| Kodierung | **T-kodiert** |
| Serie | **813** |
| Artikelnummer | **76 0440 0115 00044-0200** |

## Sicherheitshinweise / Montagehinweise

Der Steckverbinder darf nicht unter Last gesteckt oder getrennt werden. Eine Nichtbeachtung sowie unsachgemäße Verwendung kann Personenschäden zur Folge haben.

Die Steckverbinder sind für Einsatzbereiche im Anlagen-, Steuerungs- und Elektrogerätebau entwickelt worden. Die Überprüfung, ob die Steckverbinder auch in anderen Einsatzgebieten verwendet werden können, obliegt dem Anwender.

Steckverbinder, die in Stromkreisen mit berührungsgefährlichen Spannungen eingesetzt werden, dürfen nur von, oder unter Aufsicht von Personen, die eine elektrotechnische Ausbildung besitzen, unter Berücksichtigung der geltenden Bestimmungen und Normen montiert und benutzt werden.

Durch den Anwender sind geeignete Sicherheitsvorkehrungen zu treffen, damit der Steckverbinder nicht versehentlich gelöst werden kann.

Steckverbinder mit der Schutzart IP67 und IP68 sind nicht für die Verwendung unter Wasser geeignet. Beim Einsatz im Freien müssen die Steckverbinder gesondert gegen Korrosion geschützt werden. Weitere Infos zu den IP Schutzarten siehe im Bereich Downloadcenter „Technische Informationen“.

Bitte beachten Sie die Verschmutzungsgrade und die Überspannungskategorie. Weitere Infos hierzu siehe Bereich Downloadcenter „Technische Informationen“.

Zum Verriegeln des Kabelsteckverbinders mit dem Gerätesteckverbinder wird der Gewindering „handfest“ (ca. 60 cNm) angezogen.