Produktdatenblatt

Automatisierungstechnik - Spannungs- und Leistungsversorgung

Bezeichnung	**M12 Flanschdose, Polzahl: 4, ungeschirmt, Litzen, IP68, UL 2238, M16x1,5, Frontmontage**
Produktgruppe	**M12-L**
Kodierung	**L-kodiert**
Serie	**823**
Artikelnummer	**76 0244 0015 00044-0500**

Abbildung (ggf. abweichend)

Maßzeichnung

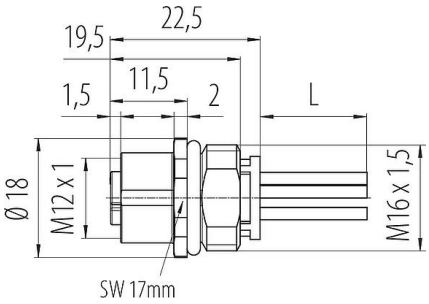

Polbild (Steckseite)

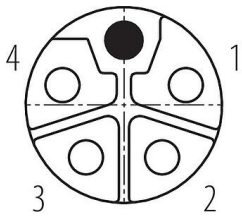

1 braun
2 weiß
3 blau
4 schwarz

Die Montageanleitung finden Sie auf der nachfolgenden Seite.

Technische Daten

Allgemeine Kennwerte

Artikelnummer	76 0244 0015 00044-0500
Steckverbinder-Bauform	Flanschdose
Kodierung	L-kodiert
Litzenlänge	0,5 m (Weitere Längen sind auf Anfrage möglich.)
Ausführung	Steckverbinder, Buchse, gerade
Steckverbinder Verriegelung	schrauben
Anschlussart	Litzen
Schutzart	IP68
Anschlussquerschnitt	1,50 mm² / AWG 16
Temperaturbereich von / bis	-40 °C / 105 °C
Mechanische Lebensdauer	> 100 Steckzyklen
Gewicht (gr)	52.54
Zolltarifnummer	85369010
Ursprungsland	DE

Elektrische Kennwerte

Bemessungsspannung	63 V
Bemessungs-Stoßspannung	1500 V
Bemessungsstrom	12,0 A
Isolationswiderstand	> 10^{10} Ω
Verschmutzungsgrad	3
Überspannungskategorie	III
EMV-Tauglichkeit	ungeschirmt

Produktdatenblatt

Automatisierungstechnik - Spannungs- und Leistungsversorgung

Bezeichnung	**M12 Flanschdose, Polzahl: 4, ungeschirmt, Litzen, IP68, UL 2238, M16x1,5, Frontmontage**
Produktgruppe	**M12-L**
Kodierung	**L-kodiert**
Serie	**823**
Artikelnummer	**76 0244 0015 00044-0500**

Werkstoffe

Material Kontaktkörper	PA
Material Kontakt	CuSn (Bronze)
Kontaktoberfläche	Au (Gold)
REACH SVHC	CAS 7439-92-1 (Lead)
SCIP Nummer	f9f08eb0-15cf-46b3-8593-b94200df222b

Litzendaten - Litzenaufbau

Leitungsquerschnitt (mm²)	4 x 1,50 mm²
Leitungsquerschnitt (AWG)	4 x AWG 16
Aderdurchmesser	2,5 mm
Farbe Einzeladern	schwarz blau braun weiß
Material Aderisolation	PVC
Material Leiter	Cu (verzinnt)
Leiteraufbau	41 x 0,203 mm

Litzendaten - Elektrische Eigenschaften

Betriebsspannung	300 V
Prüfspannung	2500 V
Leiterwiderstand	13,3 Ω/Km (20°C)
Isolationswiderstand	100,0 Ω/Km (20 °C)

Litzendaten - Thermische Eigenschaften

Temperaturbereich Litze bewegt von / bis (°C)	-10 °C / 105 °C
Temperaturbereich Litze fest von / bis (°C)	-40 °C / 105 °C

Zulassungen / Approbationen

Zulassungen	UL 2238

CE-Konformitätserklärungen

Niederspannungsrichtlinie	EN 60529:1991
Öko Design Richtlinie	2009/125/EG

Produktdatenblatt

Automatisierungstechnik - Spannungs- und Leistungsversorgung

Bezeichnung	**M12 Flanschdose, Polzahl: 4, ungeschirmt, Litzen, IP68, UL 2238, M16x1,5, Frontmontage**
Produktgruppe	**M12-L**
Kodierung	**L-kodiert**
Serie	**823**
Artikelnummer	**76 0244 0015 00044-0500**

Montageanleitung / Montageausschnitt

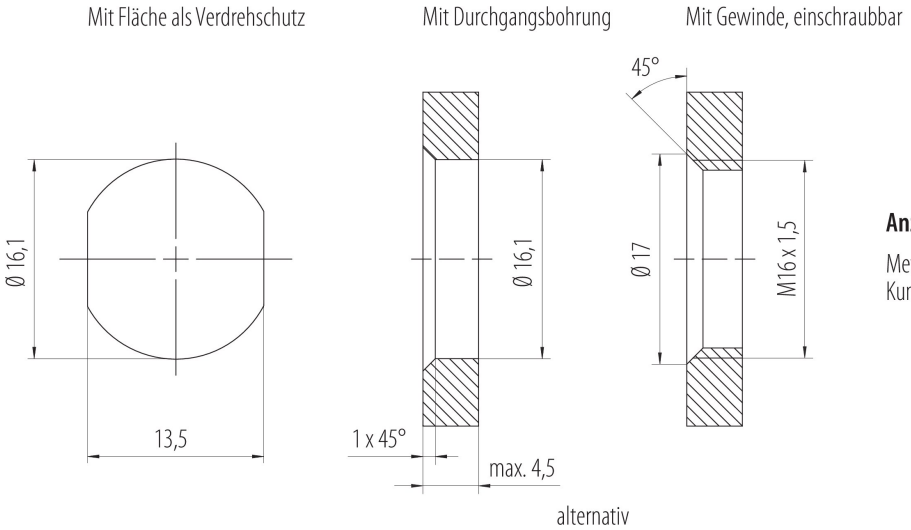

Anzugsdrehmoment

Metallgehäuse	1,25 Nm
Kunststoffgehäuse	1,25 Nm

Deratingkurve

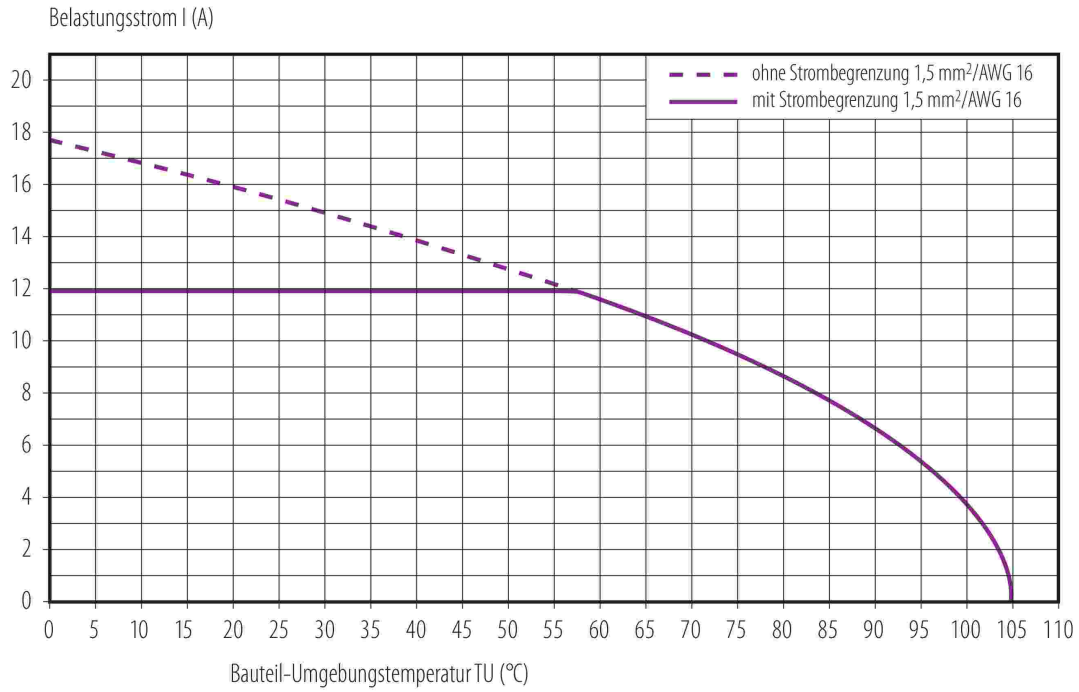

Produktdatenblatt

Automatisierungstechnik - Spannungs- und Leistungsversorgung

Bezeichnung	**M12 Flanschdose, Polzahl: 4, ungeschirmt, Litzen, IP68, UL 2238, M16x1,5, Frontmontage**
Produktgruppe	**M12-L**
Kodierung	**L-kodiert**
Serie	**823**
Artikelnummer	**76 0244 0015 00044-0500**

Sicherheitshinweise / Montagehinweise

Der Steckverbinder darf nicht unter Last gesteckt oder getrennt werden. Eine Nichtbeachtung sowie unsachgemäße Verwendung kann Personenschäden zur Folge haben.

Die Steckverbinder sind für Einsatzbereiche im Anlagen-, Steuerungs- und Elektrogerätebau entwickelt worden. Die Überprüfung, ob die Steckverbinder auch in anderen Einsatzgebieten verwendet werden können, obliegt dem Anwender.

Steckverbinder, die in Stromkreisen mit berührungsgefährlichen Spannungen eingesetzt werden, dürfen nur von, oder unter Aufsicht von Personen, die eine elektrotechnische Ausbildung besitzen, unter Berücksichtigung der geltenden Bestimmungen und Normen montiert und benutzt werden.

Durch den Anwender sind geeignete Sicherheitsvorkehrungen zu treffen, damit der Steckverbinder nicht versehentlich gelöst werden kann.

Steckverbinder mit der Schutzart IP67 und IP68 sind nicht für die Verwendung unter Wasser geeignet. Beim Einsatz im Freien müssen die Steckverbinder gesondert gegen Korrosion geschützt werden. Weitere Infos zu den IP Schutzarten siehe im Bereich Downloadcenter „Technische Informationen“.

Bitte beachten Sie die Verschmutzungsgrade und die Überspannungskategorie. Weitere Infos hierzu siehe Bereich Downloadcenter „Technische Informationen“.

Zum Verriegeln des Kabelsteckverbinders mit dem Gerätesteckverbinder wird der Gewindering „handfest“ (ca. 60 cNm) angezogen.