Produktdatenblatt

Automatisierungstechnik - Spannungs- und Leistungsversorgung

Bezeichnung	**M12 Flanschdose, Polzahl: 4, ungeschirmt, Litzen, IP68, UL 2238, M16x1,5, Frontmontage, vergossen**
Produktgruppe	**M12-S**
Kodierung	**S-kodiert**
Serie	**814**
Artikelnummer	**76 0242 0136 00034-0200**

Abbildung (ggf. abweichend)

Maßzeichnung

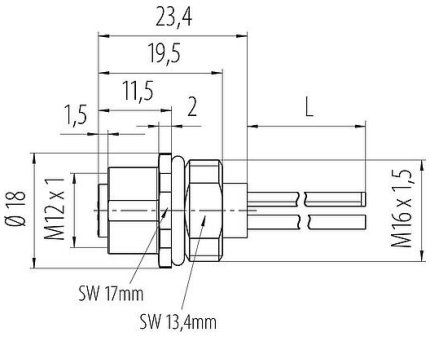

Polbild (Steckseite)

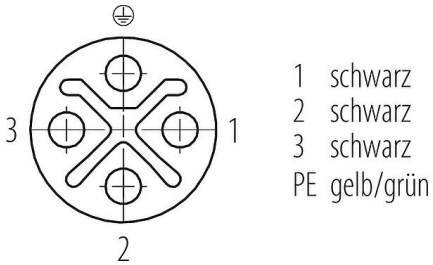

Die Montageanleitung finden Sie auf der nachfolgenden Seite.

Technische Daten

Allgemeine Kennwerte

Artikelnummer	76 0242 0136 00034-0200 Alternative Artikelnummer: 09 0692 700 04
Hinweis	Bitte beachten Sie, dass es aufgrund der Umstellung von der alten auf die neue Bestellnummer zu Abweichungen in den technischen Spezifikationen kommen kann. Für detaillierte Fragen zum Produkt verwenden Sie bitte das "Kontakt zum Customer Service"-Modul, rechts auf dieser Webseite.
Steckverbinder-Bauform	Flanschdose
Bauartnorm	DIN EN IEC 61076-2-111:2018-10;VDE 0687-76-2-111:2018-10
Kodierung	S-kodiert
Litzenlänge	0,2 m (Standard 0,2 m. Weitere Längen sind auf Anfrage möglich.)
Ausführung	Steckverbinder, Buchse, gerade
Steckverbinder Verriegelung	schrauben
Anschlussart	Litzen
Schutzart	IP68
Anschlussquerschnitt	1,50 mm² / AWG 16
Temperaturbereich von / bis	-40 °C / 85 °C
Mechanische Lebensdauer	> 100 Steckzyklen
Gewicht (gr)	23.83
Zolltarifnummer	85369010
Ursprungsland	DE

Elektrische Kennwerte

Bemessungsspannung	630 V
Bemessungs-Stoßspannung	6000 V
Bemessungsstrom	12,0 A
Verschmutzungsgrad	3

Produktdatenblatt

Automatisierungstechnik - Spannungs- und Leistungsversorgung

Bezeichnung	**M12 Flanschdose, Polzahl: 4, ungeschirmt, Litzen, IP68, UL 2238, M16x1,5, Frontmontage, vergossen**
Produktgruppe	**M12-S**
Kodierung	**S-kodiert**
Serie	**814**
Artikelnummer	**76 0242 0136 00034-0200**

Überspannungskategorie	III
Isolierstoffgruppe	II
EMV-Tauglichkeit	ungeschirmt

Werkstoffe

Material Gehäuse	Zinkdruckguss vernickelt
Material Kontaktkörper	PA
Material Kontakt	CuSn (Bronze)
Kontaktoberfläche	Au (Gold)
REACH SVHC	CAS 7439-92-1 (Lead)
SCIP Nummer	74b246a9-c3ab-429b-bda3-1c453cbe3031

Litzendaten - Litzenaufbau

Leitungsquerschnitt (mm²)	4 x 1,50 mm²
Leitungsquerschnitt (AWG)	4 x AWG 16
Aderdurchmesser	2,3 mm
Farbe Einzeladern	gelb-grün schwarz
Material Aderisolation	mPPE
Material Leiter	Cu (verzinnt)
Leiteraufbau	40 x 0,210 mm

Litzendaten - Elektrische Eigenschaften

Betriebsspannung	1000 V
Prüfspannung	3000 V
Leiterwiderstand	14,6 Ω/Km (20°C)
Isolationswiderstand	20,0 MΩ/Km (20 °C)

Litzendaten - Thermische Eigenschaften

Temperaturbereich Litze bewegt von / bis (°C)	-10 °C / 105 °C
Temperaturbereich Litze fest von / bis (°C)	-40 °C / 105 °C

Zulassungen / Approbationen

Zulassungen	UL 2238

Klassifikationen

eCl@ss 11.1	27-44-01-09
ETIM 9.0	EC003569

Produktdatenblatt

Automatisierungstechnik - Spannungs- und Leistungsversorgung

Bezeichnung	**M12 Flanschdose, Polzahl: 4, ungeschirmt, Litzen, IP68, UL 2238, M16x1,5, Frontmontage, vergossen**
Produktgruppe	**M12-S**
Kodierung	**S-kodiert**
Serie	**814**
Artikelnummer	**76 0242 0136 00034-0200**

Montageanleitung / Montageausschnitt

Mit Fläche als Verdrehschutz

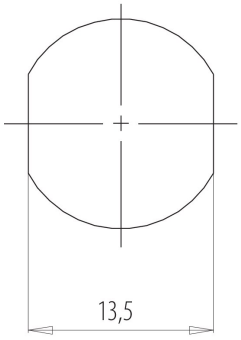

Mit Durchgangsbohrung

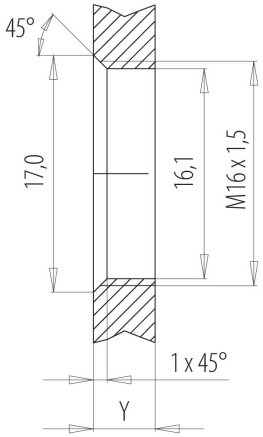

Einbaurichtung: O-Ring sitzt an Fase.

Anzugsdrehmoment

Metallgehäuse/Kunststoffgehäuse 1,25 Nm

Gehäusewandstärke **Y** (mm)		
Ausführung	**min** (mm)	**max** (mm)
Hinterwandmontage	2	3,5
von vorne verschraubbar	2	4,5
positionierbar [1]	2	3,5
Schraubklemmanschluss	2	3,5
Gewinde M12 x 1	2	3,0
Gewinde M14 x 1 [2]	[3]1,5/[4]2	6,5

Hinweise

[1] Keine Fase anbringen
[2] Wandstärken:
bis 1,5 mm Mutter 38 5385 100 001 verwenden,
>1,5 mm Gewinde schneiden
[3] Mutter
[4] Gewinde in Gehäusewand

Produktdatenblatt

Automatisierungstechnik - Spannungs- und Leistungsversorgung

Bezeichnung	**M12 Flanschdose, Polzahl: 4, ungeschirmt, Litzen, IP68, UL 2238, M16x1,5, Frontmontage, vergossen**
Produktgruppe	**M12-S**
Kodierung	**S-kodiert**
Serie	**814**
Artikelnummer	**76 0242 0136 00034-0200**

Deratingkurve

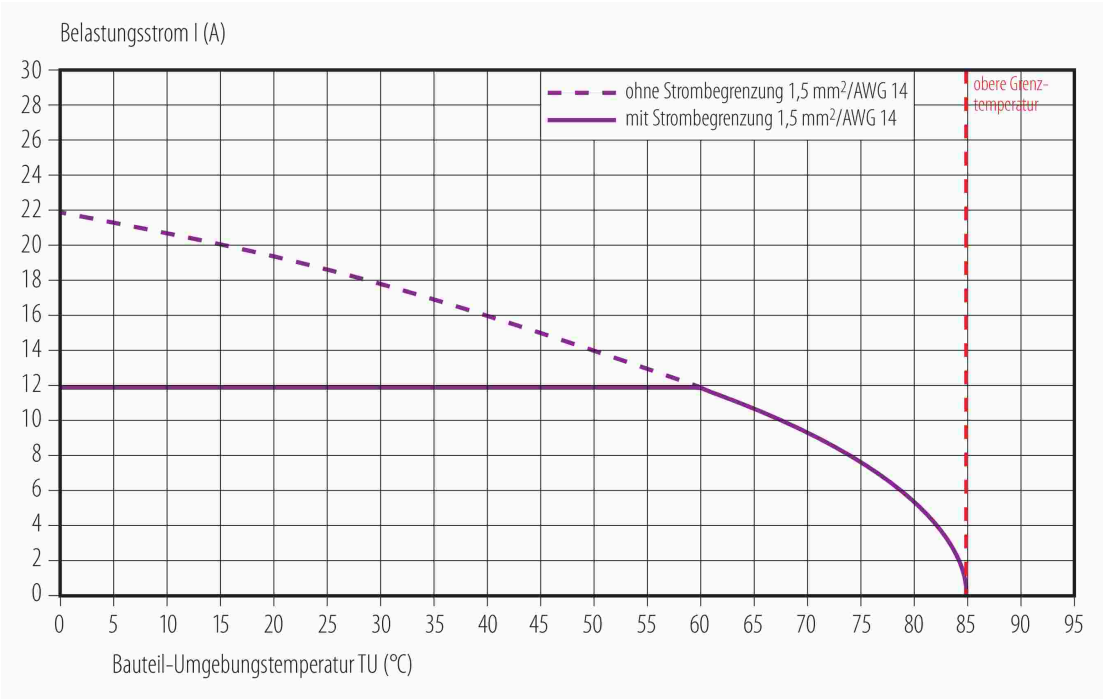

Produktdatenblatt

Automatisierungstechnik - Spannungs- und Leistungsversorgung

Bezeichnung	**M12 Flanschdose, Polzahl: 4, ungeschirmt, Litzen, IP68, UL 2238, M16x1,5, Frontmontage, vergossen**
Produktgruppe	**M12-S**
Kodierung	**S-kodiert**
Serie	**814**
Artikelnummer	**76 0242 0136 00034-0200**

Sicherheitshinweise / Montagehinweise

Der Steckverbinder darf nicht unter Last gesteckt oder getrennt werden. Eine Nichtbeachtung sowie unsachgemäße Verwendung kann Personenschäden zur Folge haben.

Die Steckverbinder sind für Einsatzbereiche im Anlagen-, Steuerungs- und Elektrogerätebau entwickelt worden. Die Überprüfung, ob die Steckverbinder auch in anderen Einsatzgebieten verwendet werden können, obliegt dem Anwender.

Steckverbinder, die in Stromkreisen mit berührungsgefährlichen Spannungen eingesetzt werden, dürfen nur von, oder unter Aufsicht von Personen, die eine elektrotechnische Ausbildung besitzen, unter Berücksichtigung der geltenden Bestimmungen und Normen montiert und benutzt werden.

Durch den Anwender sind geeignete Sicherheitsvorkehrungen zu treffen, damit der Steckverbinder nicht versehentlich gelöst werden kann.

Steckverbinder mit der Schutzart IP67 und IP68 sind nicht für die Verwendung unter Wasser geeignet. Beim Einsatz im Freien müssen die Steckverbinder gesondert gegen Korrosion geschützt werden. Weitere Infos zu den IP Schutzarten siehe im Bereich Downloadcenter „Technische Informationen“.

Bitte beachten Sie die Verschmutzungsgrade und die Überspannungskategorie. Weitere Infos hierzu siehe Bereich Downloadcenter „Technische Informationen“.

Zum Verriegeln des Kabelsteckverbinders mit dem Gerätesteckverbinder wird der Gewindering „handfest“ (ca. 60 cNm) angezogen.

Bei Kabelsteckverbindern mit metallischem Gewindering ist zwingend auf eine Verbindung mit dem PE Schutzkontakt des Gerätesteckverbinders zu achten. Verbindungsleitungen zwischen Gerätesteckern die nicht mit dem PE Kontakt verbunden sind, sind nicht zulässig. Der Anwender hat für eine durchgängige Verbindung des Schutzleiters zu sorgen.