Produktdatenblatt
Automatisierungstechnik - Datenübertragung

Bezeichnung	**M12 Flanschdose, Polzahl: 4, ungeschirmt, Litzen, IP67, UL 2238, PG 9, Frontmontage**
Produktgruppe	**M12-D**
Kodierung	**D-kodiert**
Serie	**876**
Artikelnummer	**76 0136 0011 00404-0200**

Abbildung (ggf. abweichend)

Maßzeichnung

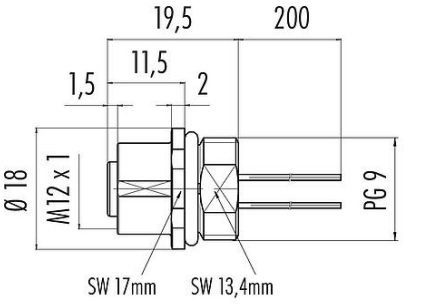

Ausführung mit Zink Druckgussgehäuse

Polbild (Steckseite)

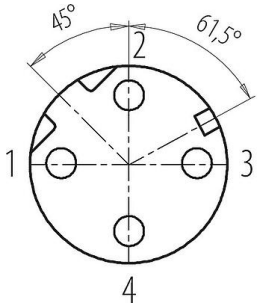

1 gelb
2 weiß
3 orange
4 blau

Die Montageanleitung finden Sie auf der nachfolgenden Seite.

Technische Daten

Allgemeine Kennwerte

Artikelnummer	76 0136 0011 00404-0200 Alternative Artikelnummer: 09 3732 00 04
Hinweis	Bitte beachten Sie, dass es aufgrund der Umstellung von der alten auf die neue Bestellnummer zu Abweichungen in den technischen Spezifikationen kommen kann. Für detaillierte Fragen zum Produkt verwenden Sie bitte das "Kontakt zum Customer Service"-Modul, rechts auf dieser Webseite.
Steckverbinder-Bauform	Flanschdose
Bauartnorm	DIN EN 61076-2-101
Kodierung	D-kodiert
Litzenlänge	0,2 m (Standard 0,2 m. Weitere Längen sind auf Anfrage möglich.)
Ausführung	Steckverbinder, Buchse, gerade
Steckverbinder Verriegelung	schrauben
Anschlussart	Litzen
Schutzart	IP67
Anschlussquerschnitt	0,25 mm² / AWG 24
Temperaturbereich von / bis	-40 °C / 85 °C
Mechanische Lebensdauer	> 100 Steckzyklen
Gewicht (gr)	12.39
Zolltarifnummer	85369010
Ursprungsland	DE

Elektrische Kennwerte

Bemessungsspannung	250 V
Bemessungs-Stoßspannung	2500 V
Bemessungsstrom	4,0 A

Produktdatenblatt

Automatisierungstechnik - Datenübertragung

Bezeichnung	**M12 Flanschdose, Polzahl: 4, ungeschirmt, Litzen, IP67, UL 2238, PG 9, Frontmontage**
Produktgruppe	**M12-D**
Kodierung	**D-kodiert**
Serie	**876**
Artikelnummer	**76 0136 0011 00404-0200**

Isolationswiderstand	> 10^{10} Ω
Verschmutzungsgrad	3
Übertragungseigenschaft	CAT 5
Überspannungskategorie	II
Isolierstoffgruppe	II
EMV-Tauglichkeit	ungeschirmt

Werkstoffe

Material Gehäuse	Zinkdruckguss vernickelt
Material Kontaktkörper	PA
Material Kontakt	CuSn (Bronze)
Kontaktoberfläche	Au (Gold)
Material Verriegelung	Zinkdruckguss vernickelt
REACH SVHC	CAS 7439-92-1 (Lead)
SCIP Nummer	ac56f4d2-12a2-4016-a680-85d418d58848

Litzendaten - Litzenaufbau

Leitungsquerschnitt (mm²)	4 x 0,25 mm²
Leitungsquerschnitt (AWG)	4 x AWG 24
Aderdurchmesser	1,5 mm
Farbe Einzeladern	weiß gelb blau orange
Material Aderisolation	PVC
Material Leiter	Cu (verzinnt)
Leiteraufbau	7 x 0,203 mm

Litzendaten - Elektrische Eigenschaften

Betriebsspannung	300 V
Prüfspannung	3000 V
Leiterwiderstand	90 Ω/Km (20°C)
Isolationswiderstand	20,0 MΩ/Km (20 °C)

Litzendaten - Thermische Eigenschaften

Temperaturbereich Litze bewegt von / bis (°C)	-10 °C / 105 °C
Temperaturbereich Litze fest von / bis (°C)	-30 °C / 105 °C

Zulassungen / Approbationen

Zulassungen	UL 2238

Klassifikationen

eCl@ss 11.1	27-44-01-03
ETIM 9.0	EC003570

Produktdatenblatt

Automatisierungstechnik - Datenübertragung

Bezeichnung	**M12 Flanschdose, Polzahl: 4, ungeschirmt, Litzen, IP67, UL 2238, PG 9, Frontmontage**
Produktgruppe	**M12-D**
Kodierung	**D-kodiert**
Serie	**876**
Artikelnummer	**76 0136 0011 00404-0200**

Montageanleitung / Montageausschnitt

Mit Fläche als Verdrehschutz

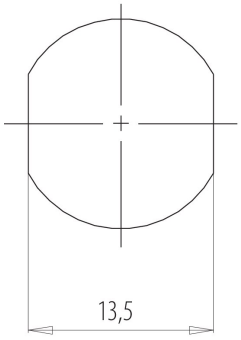

Mit Durchgangsbohrung

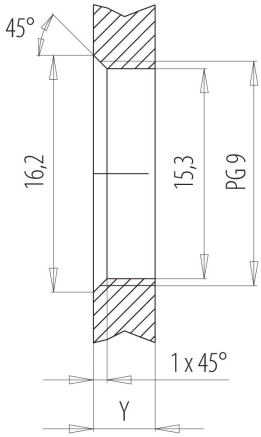

Einbaurichtung: O-Ring sitzt an Fase.

Anzugsdrehmoment

Metallgehäuse/Kunststoffgehäuse 1,25 Nm

Gehäusewandstärke **Y** (mm)		
Ausführung	**min** (mm)	**max** (mm)
Hinterwandmontage	2	3,5
von vorne verschraubbar	2	4,5
positionierbar [1]	2	3,5
Schraubklemmanschluss	2	3,5
Gewinde M12 x 1	2	3,0
Gewinde M14 x 1 [2]	[3]1,5/[4]2	6,5

Hinweise

[1] Keine Fase anbringen
[2] Wandstärken:
bis 1,5 mm Mutter 38 5385 100 001 verwenden,
>1,5 mm Gewinde schneiden
[3] Mutter
[4] Gewinde in Gehäusewand

Bezeichnung	**M12 Flanschdose, Polzahl: 4, ungeschirmt, Litzen, IP67, UL 2238, PG 9, Frontmontage**
Produktgruppe	**M12-D**
Kodierung	**D-kodiert**
Serie	**876**
Artikelnummer	**76 0136 0011 00404-0200**

Sicherheitshinweise / Montagehinweise

Der Steckverbinder darf nicht unter Last gesteckt oder getrennt werden. Eine Nichtbeachtung sowie unsachgemäße Verwendung kann Personenschäden zur Folge haben.

Die Steckverbinder sind für Einsatzbereiche im Anlagen-, Steuerungs- und Elektrogerätebau entwickelt worden. Die Überprüfung, ob die Steckverbinder auch in anderen Einsatzgebieten verwendet werden können, obliegt dem Anwender.

Steckverbinder, die in Stromkreisen mit berührungsgefährlichen Spannungen eingesetzt werden, dürfen nur von, oder unter Aufsicht von Personen, die eine elektrotechnische Ausbildung besitzen, unter Berücksichtigung der geltenden Bestimmungen und Normen montiert und benutzt werden.

Durch den Anwender sind geeignete Sicherheitsvorkehrungen zu treffen, damit der Steckverbinder nicht versehentlich gelöst werden kann.

Steckverbinder mit der Schutzart IP67 und IP68 sind nicht für die Verwendung unter Wasser geeignet. Beim Einsatz im Freien müssen die Steckverbinder gesondert gegen Korrosion geschützt werden. Weitere Infos zu den IP Schutzarten siehe im Bereich Downloadcenter „Technische Informationen“.

Bitte beachten Sie die Verschmutzungsgrade und die Überspannungskategorie. Weitere Infos hierzu siehe Bereich Downloadcenter „Technische Informationen“.

Zum Verriegeln des Kabelsteckverbinders mit dem Gerätesteckverbinder wird der Gewindering „handfest“ (ca. 60 cNm) angezogen.