Produktdatenblatt
Power Steckverbinder

Bezeichnung	**Bajonett Flanschdose, Polzahl: 4+PE, ungeschirmt, crimpen (Crimpkontakte müssen separat bestellt werden), IP68/IP69K, UL 2238, VDE, Frontmontage, UV-Beständig**
Produktgruppe	**Bajonett HEC**
Serie	**696**
Artikelnummer	**09 6492 200 05**

Abbildung (ggf. abweichend)

Maßzeichnung

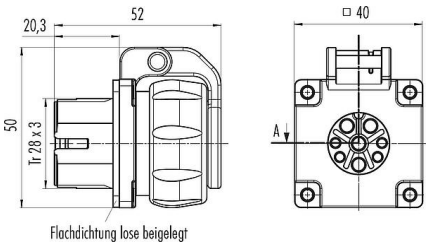

Polbild (Steckseite)

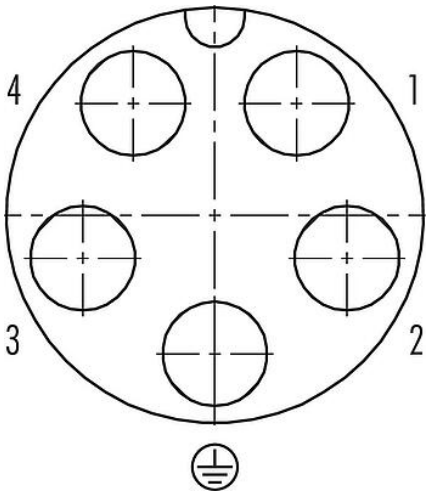

Die Einzelteildarstellung und Montageanleitung finden Sie auf der nachfolgenden Seite.

Technische Daten

Allgemeine Kennwerte

Artikelnummer	09 6492 200 05
Steckverbinder-Bauform	Flanschdose
Ausführung	Steckverbinder, Buchse, gerade
Steckverbinder Verriegelung	Bajonett
Anschlussart	crimpen (Crimpkontakte müssen separat bestellt werden)
Schutzart	IP68/IP69K
Anschlussquerschnitt	2,50-6,00 mm² / AWG 14-10
Temperaturbereich von / bis	-40 °C / 100 °C
Mechanische Lebensdauer	> 1000 Steckzyklen
Gewicht (gr)	50.26
Zolltarifnummer	85369010
Ursprungsland	DE

Elektrische Kennwerte

Bemessungsspannung	600 V
Bemessungs-Stoßspannung	6000 V
Bemessungsstrom	32,0 A
Isolationswiderstand	> 10^8 Ω
Verschmutzungsgrad	3
Überspannungskategorie	III
Isolierstoffgruppe	I
EMV-Tauglichkeit	ungeschirmt

Produktdatenblatt
Power Steckverbinder

Bezeichnung	**Bajonett Flanschdose, Polzahl: 4+PE, ungeschirmt, crimpen (Crimpkontakte müssen separat bestellt werden), IP68/IP69K, UL 2238, VDE, Frontmontage, UV-Beständig**
Produktgruppe	**Bajonett HEC**
Serie	**696**
Artikelnummer	**09 6492 200 05**

Werkstoffe

Material Gehäuse	PA
Material Kontaktkörper	PA
Kontaktoberfläche	abhängig vom Crimpkontakt (Zubehör)
REACH SVHC	None (No pollutants)
SCIP Nummer	SCIP-number not available

Zulassungen / Approbationen

Zulassungen	UL 2238, VDE

Klassifikationen

eCl@ss 11.1	27-44-01-09
ETIM 9.0	EC003569

Montageanleitung

1. Einzellitzen auf Länge L = Y mm abisolieren.
2. Litzen an Kontakte ancrimpen.*
3. Angecrimpte Kontakte bis zum Einrasten in den Kontaktkörper eindrücken.

3.1. Alternativ bei Verwendung der Litzendichtung: **
Benötigte Kammern der Litzendichtung mit einem spitzen Gegenstand durchstoßen und über die Kontakte aufziehen. Kontakte in den Kontaktkörper eindrücken, die Litzendichtung flach an den Körper auflegen, Druckring auf Anschlag drücken und anschließend mit der Druckschraube festschrauben.

4. Die Druckschraube über das Litzenbündel aufschieben und anschließend festschrauben. (empfohlenes Drehmoment 1,0 Nm)

Lösen der Kontakte:
Da die Kontakte schwimmend gelagert sind, lässt sich das Lösewerkzeug mit leichten Pendelbewegungen bis auf Anschlag einführen. Danach zum Lösen den Ausdrückknopf betätigen.

* Crimpzange

Bestell-Nr.	0,14 - 4 mm²	66 0003 001
Bestell-Nr.	1,5 - 6 mm²	66 0005 000

Lösewerkzeug Kontakt

Bestell-Nr.	Ø 1,6 mm	66 0004 001
Bestell-Nr.	Ø 2,5 mm	66 0011 001
Bestell-Nr.	Ø 3,6 mm	66 0012 001

**

Litzen-Ø	8-polig		5-polig
	Power	Signal	Power
min.	Ø 2,6 mm	Ø 1,7 mm	Ø 3,7 mm
max.	Ø 3,9 mm	Ø 2,7 mm	Ø 4,9 mm

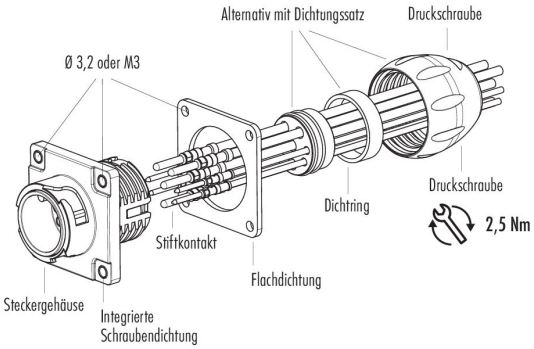

Bezeichnung	**Bajonett Flanschdose, Polzahl: 4+PE, ungeschirmt, crimpen (Crimpkontakte müssen separat bestellt werden), IP68/IP69K, UL 2238, VDE, Frontmontage, UV-Beständig**
Produktgruppe	**Bajonett HEC**
Serie	**696**
Artikelnummer	**09 6492 200 05**

Montageanleitung / Montageausschnitt

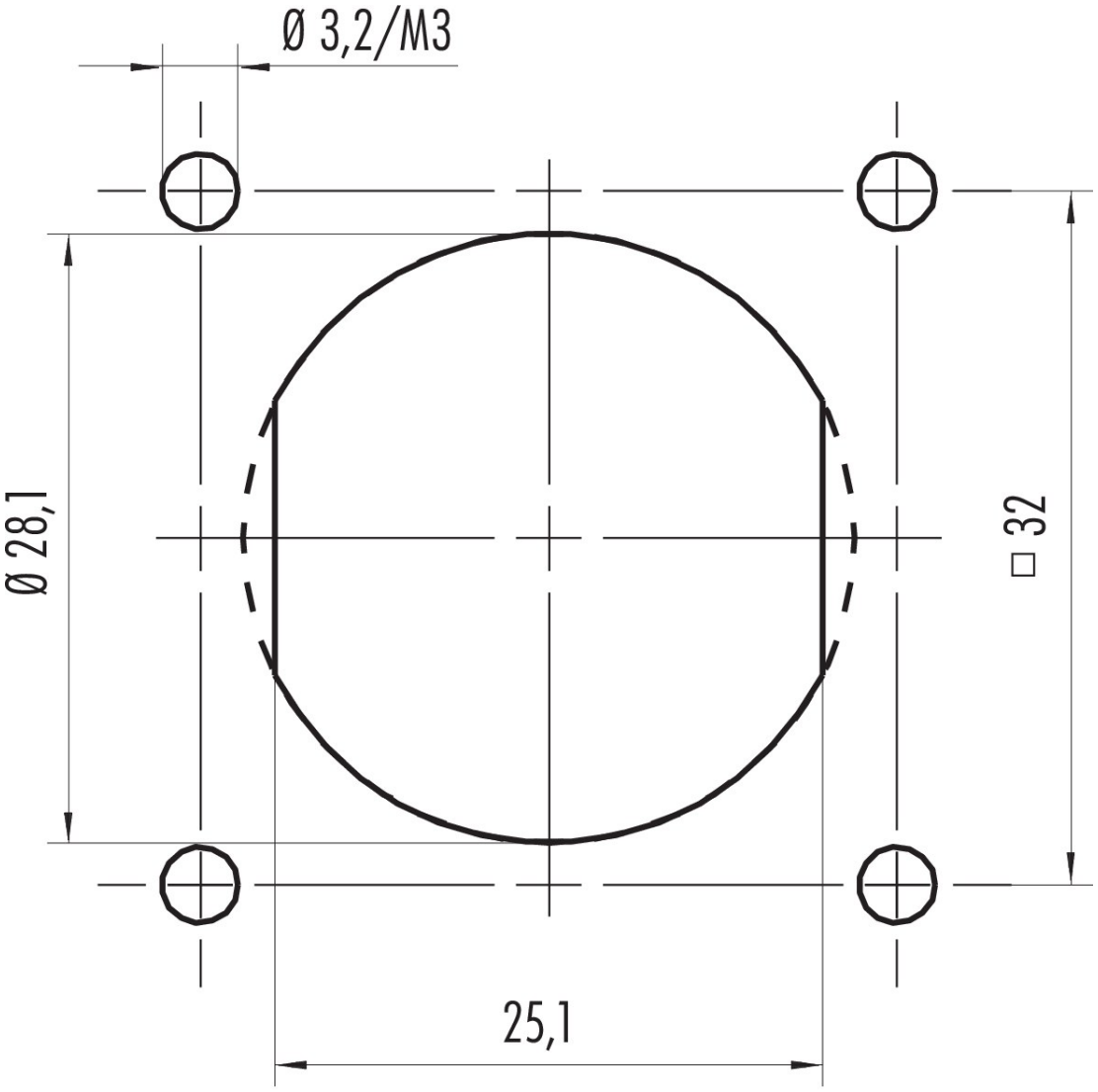

Alternative mit Abflachung
Alternative with flattening

Produktdatenblatt

Power Steckverbinder

Bezeichnung	**Bajonett Flanschdose, Polzahl: 4+PE, ungeschirmt, crimpen (Crimpkontakte müssen separat bestellt werden), IP68/IP69K, UL 2238, VDE, Frontmontage, UV-Beständig**
Produktgruppe	**Bajonett HEC**
Serie	**696**
Artikelnummer	**09 6492 200 05**

Einzelteildarstellung

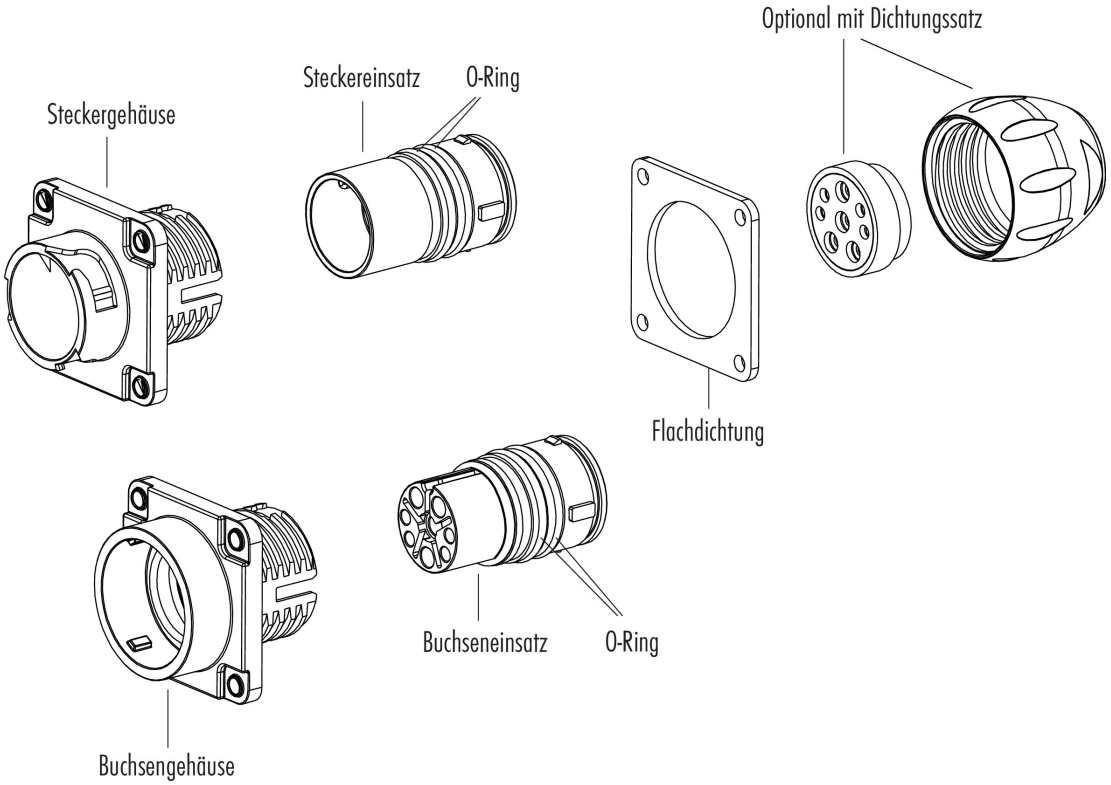

Produktdatenblatt

Power Steckverbinder

Bezeichnung	**Bajonett Flanschdose, Polzahl: 4+PE, ungeschirmt, crimpen (Crimpkontakte müssen separat bestellt werden), IP68/IP69K, UL 2238, VDE, Frontmontage, UV-Beständig**
Produktgruppe	**Bajonett HEC**
Serie	**696**
Artikelnummer	**09 6492 200 05**

Sicherheitshinweise / Montagehinweise

Der Steckverbinder darf nicht unter Last gesteckt oder getrennt werden. Eine Nichtbeachtung sowie unsachgemäße Verwendung kann Personenschäden zur Folge haben.

Die Steckverbinder sind für Einsatzbereiche im Anlagen-, Steuerungs- und Elektrogerätebau entwickelt worden. Die Überprüfung, ob die Steckverbinder auch in anderen Einsatzgebieten verwendet werden können, obliegt dem Anwender.

Steckverbinder, die in Stromkreisen mit berührungsgefährlichen Spannungen eingesetzt werden, dürfen nur von, oder unter Aufsicht von Personen, die eine elektrotechnische Ausbildung besitzen, unter Berücksichtigung der geltenden Bestimmungen und Normen montiert und benutzt werden.

Durch den Anwender sind geeignete Sicherheitsvorkehrungen zu treffen, damit der Steckverbinder nicht versehentlich gelöst werden kann.

Steckverbinder mit der Schutzart IP67 und IP68 sind nicht für die Verwendung unter Wasser geeignet. Beim Einsatz im Freien müssen die Steckverbinder gesondert gegen Korrosion geschützt werden. Weitere Infos zu den IP Schutzarten siehe im Bereich Downloadcenter „Technische Informationen“.

Bitte beachten Sie die Verschmutzungsgrade und die Überspannungskategorie. Weitere Infos hierzu siehe Bereich Downloadcenter „Technische Informationen“.