Produktdatenblatt
Power Steckverbinder

Bezeichnung	**Bajonett Flanschstecker, Polzahl: 6, ungeschirmt, Litzen, IP66/IP67, UL 2237, M20x1,5, Frontmontage**
Produktgruppe	**PBC15**
Serie	**615**
Artikelnummer	**09 6111 150 06**

Abbildung (ggf. abweichend)

Maßzeichnung

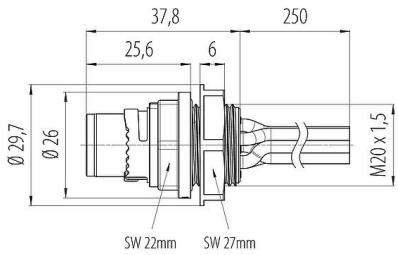

Polbild (Steckseite)

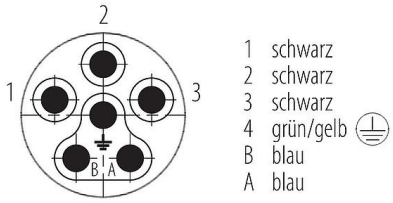

Die Montageanleitung finden Sie auf der nachfolgenden Seite.

Technische Daten

Allgemeine Kennwerte

Artikelnummer	09 6111 150 06
Steckverbinder-Bauform	Flanschstecker
Litzenlänge	0,25 m
Ausführung	Flanschsteckverbinder
Steckverbinder Verriegelung	Bajonett
Anschlussart	Litzen
Schutzart	IP66/IP67
Anschlussquerschnitt	1,50 mm² / AWG 16
Temperaturbereich von / bis	-25 °C / 90 °C
Mechanische Lebensdauer	> 500 Steckzyklen
Gewicht (gr)	48.30
Zolltarifnummer	85369010

Elektrische Kennwerte

Bemessungsspannung	Power: 600 V, Signal: 63 V
Bemessungs-Stoßspannung	Power: 6000 V, Signal: 1500 V
Verschmutzungsgrad	3
Überspannungskategorie	III
Isolierstoffgruppe	II
EMV-Tauglichkeit	ungeschirmt

Werkstoffe

Material Gehäuse	PA (UL94 HB)
Material Kontaktkörper	PA
Material Kontakt	Kupferlegierung
Kontaktoberfläche	Ag (Silber)

Produktdatenblatt

Power Steckverbinder

Bezeichnung	**Bajonett Flanschstecker, Polzahl: 6, ungeschirmt, Litzen, IP66/IP67, UL 2237, M20x1,5, Frontmontage**
Produktgruppe	**PBC15**
Serie	**615**
Artikelnummer	**09 6111 150 06**

Material Dichtung	NBR
SCIP Nummer	SCIP-number not available

Zulassungen / Approbationen

Zulassungen	UL 2237

CE-Konformitätserklärungen

Niederspannungsrichtlinie	EN 60529:1991 | EN 60204-1:2018

Montageanleitung / Montageausschnitt

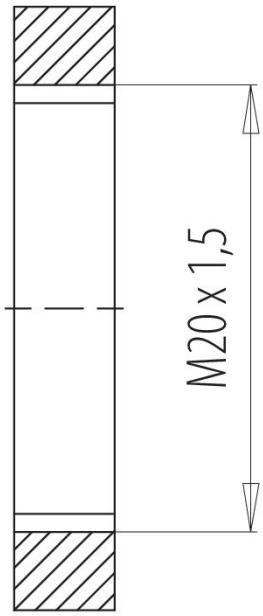

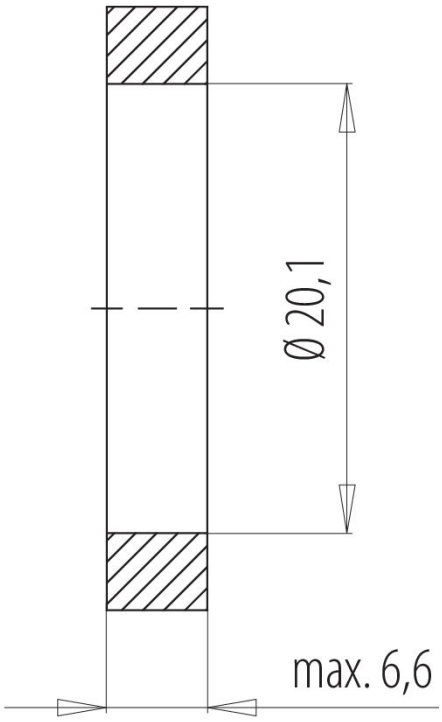

Bezeichnung	**Bajonett Flanschstecker, Polzahl: 6, ungeschirmt, Litzen, IP66/IP67, UL 2237, M20x1,5, Frontmontage**
Produktgruppe	**PBC15**
Serie	**615**
Artikelnummer	**09 6111 150 06**

Sicherheitshinweise / Montagehinweise

Der Steckverbinder darf nicht unter Last gesteckt oder getrennt werden. Eine Nichtbeachtung sowie unsachgemäße Verwendung kann Personenschäden zur Folge haben.

Die Steckverbinder sind für Einsatzbereiche im Anlagen-, Steuerungs- und Elektrogerätebau entwickelt worden. Die Überprüfung, ob die Steckverbinder auch in anderen Einsatzgebieten verwendet werden können, obliegt dem Anwender.

Steckverbinder, die in Stromkreisen mit berührungsgefährlichen Spannungen eingesetzt werden, dürfen nur von, oder unter Aufsicht von Personen, die eine elektrotechnische Ausbildung besitzen, unter Berücksichtigung der geltenden Bestimmungen und Normen montiert und benutzt werden.

Durch den Anwender sind geeignete Sicherheitsvorkehrungen zu treffen, damit der Steckverbinder nicht versehentlich gelöst werden kann.

Steckverbinder mit der Schutzart IP67 und IP68 sind nicht für die Verwendung unter Wasser geeignet. Beim Einsatz im Freien müssen die Steckverbinder gesondert gegen Korrosion geschützt werden. Weitere Infos zu den IP Schutzarten siehe im Bereich Downloadcenter „Technische Informationen“.

Bitte beachten Sie die Verschmutzungsgrade und die Überspannungskategorie. Weitere Infos hierzu siehe Bereich Downloadcenter „Technische Informationen“.

Zum Verriegeln des Kabelsteckverbinders mit dem Gerätesteckverbinder wird der Gewindering „handfest“ (ca. 60 cNm) angezogen.