Produktdatenblatt

Automatisierungstechnik - Sensorik und Aktorik

Bezeichnung	**M5 Flanschdose, Polzahl: 4, ungeschirmt, THT, IP67, M5x0,5, Rückwandmontage, vergossen**
Produktgruppe	**M5**
Kodierung	**A-kodiert**
Serie	**707**
Artikelnummer	**09 3112 81 04**

Abbildung (ggf. abweichend)

Leiterplattenlayout

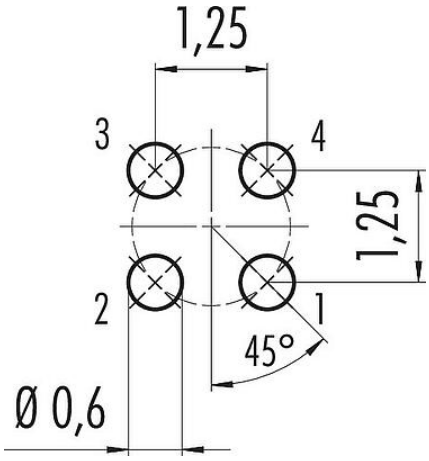

Maßzeichnung

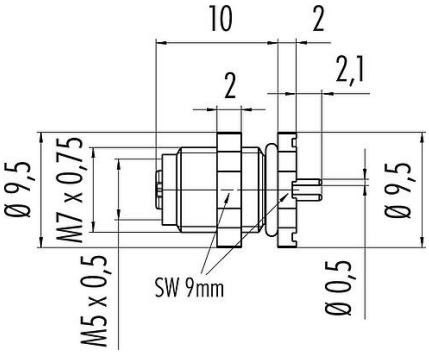

Polbild (Steckseite)

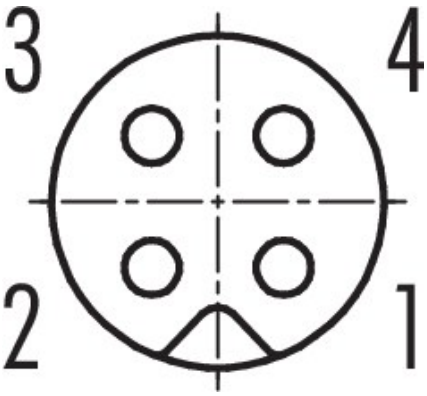

Die Montageanleitung finden Sie auf der nachfolgenden Seite.

Technische Daten

Allgemeine Kennwerte

Artikelnummer	09 3112 81 04
Steckverbinder-Bauform	Flanschdose
Bauartnorm	DIN EN 61076-2-105
Kodierung	A-kodiert
Ausführung	Steckverbinder, Buchse, gerade

Produktdatenblatt

Automatisierungstechnik - Sensorik und Aktorik

Bezeichnung	**M5 Flanschdose, Polzahl: 4, ungeschirmt, THT, IP67, M5x0,5, Rückwandmontage, vergossen**
Produktgruppe	**M5**
Kodierung	**A-kodiert**
Serie	**707**
Artikelnummer	**09 3112 81 04**

Steckverbinder Verriegelung	schrauben
Anschlussart	THT
Schutzart	IP67
Temperaturbereich von / bis	-25 °C / 80 °C
Mechanische Lebensdauer	> 100 Steckzyklen
Gewicht (gr)	2.60
Zolltarifnummer	85369010
Ursprungsland	DE

Elektrische Kennwerte

Bemessungsspannung	60 V
Bemessungs-Stoßspannung	800 V
Bemessungsstrom	1,0 A
Isolationswiderstand	> 10^8 Ω
Verschmutzungsgrad	3
Überspannungskategorie	II
Isolierstoffgruppe	I
EMV-Tauglichkeit	ungeschirmt

Werkstoffe

Material Kontaktkörper	PA
Material Kontakt	CuSn (Bronze)
Kontaktoberfläche	Au (Gold)
REACH SVHC	CAS 7439-92-1 (Lead)
SCIP Nummer	9170d26f-549f-4617-be6c-62cb421c3af3

Klassifikationen

eCl@ss 11.1	27-44-01-09
ETIM 9.0	EC003569

Produktdatenblatt

Automatisierungstechnik - Sensorik und Aktorik

Bezeichnung	**M5 Flanschdose, Polzahl: 4, ungeschirmt, THT, IP67, M5x0,5, Rückwandmontage, vergossen**
Produktgruppe	**M5**
Kodierung	**A-kodiert**
Serie	**707**
Artikelnummer	**09 3112 81 04**

Montageanleitung / Montageausschnitt

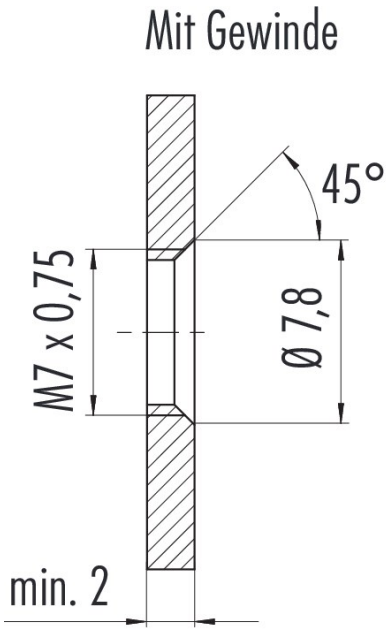

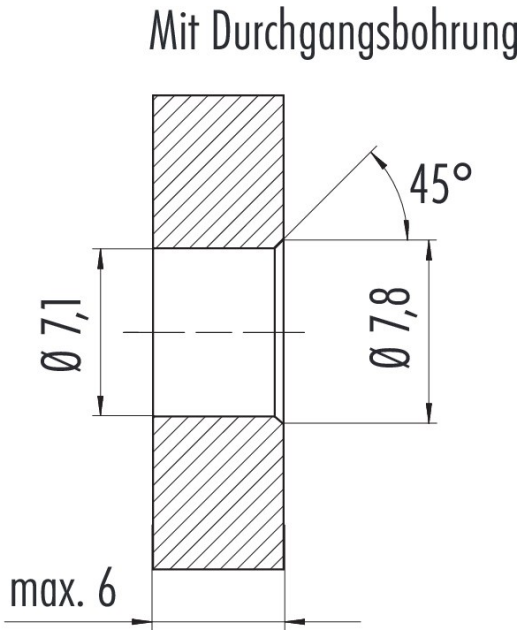

Bezeichnung	**M5 Flanschdose, Polzahl: 4, ungeschirmt, THT, IP67, M5x0,5, Rückwandmontage, vergossen**
Produktgruppe	**M5**
Kodierung	**A-kodiert**
Serie	**707**
Artikelnummer	**09 3112 81 04**

Sicherheitshinweise / Montagehinweise

Der Steckverbinder darf nicht unter Last gesteckt oder getrennt werden. Eine Nichtbeachtung sowie unsachgemäße Verwendung kann Personenschäden zur Folge haben.

Die Steckverbinder sind für Einsatzbereiche im Anlagen-, Steuerungs- und Elektrogerätebau entwickelt worden. Die Überprüfung, ob die Steckverbinder auch in anderen Einsatzgebieten verwendet werden können, obliegt dem Anwender.

Steckverbinder, die in Stromkreisen mit berührungsgefährlichen Spannungen eingesetzt werden, dürfen nur von, oder unter Aufsicht von Personen, die eine elektrotechnische Ausbildung besitzen, unter Berücksichtigung der geltenden Bestimmungen und Normen montiert und benutzt werden.

Durch den Anwender sind geeignete Sicherheitsvorkehrungen zu treffen, damit der Steckverbinder nicht versehentlich gelöst werden kann.

Steckverbinder mit der Schutzart IP67 und IP68 sind nicht für die Verwendung unter Wasser geeignet. Beim Einsatz im Freien müssen die Steckverbinder gesondert gegen Korrosion geschützt werden. Weitere Infos zu den IP Schutzarten siehe im Bereich Downloadcenter „Technische Informationen“.

Bitte beachten Sie die Verschmutzungsgrade und die Überspannungskategorie. Weitere Infos hierzu siehe Bereich Downloadcenter „Technische Informationen“.

Zum Verriegeln des Kabelsteckverbinders mit dem Gerätesteckverbinder wird der Gewindering „handfest“ (ca. 50 cNm) angezogen.