Produktdatenblatt

Automatisierungstechnik - Spannungs- und Leistungsversorgung

Bezeichnung	**7/8" Flanschdose, Polzahl: 4+PE, ungeschirmt, Litzen, IP68, UL 2238, VDE, PG 11, Frontmontage, vergossen**
Produktgruppe	**7/8"**
Serie	**820**
Artikelnummer	**09 2450 310 05**

Abbildung (ggf. abweichend)

Maßzeichnung

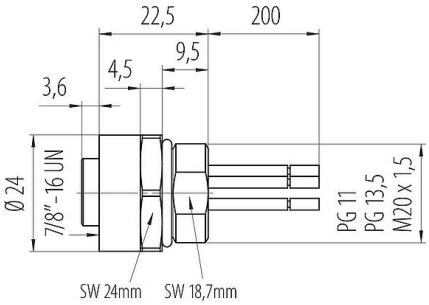

Polbild (Steckseite)

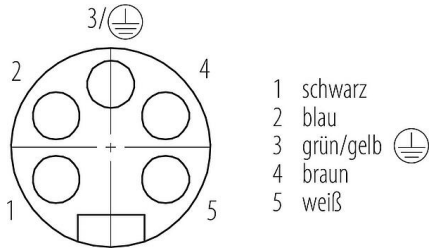

Die Montageanleitung finden Sie auf der nachfolgenden Seite.

Technische Daten

Allgemeine Kennwerte

Artikelnummer	09 2450 310 05
Steckverbinder-Bauform	Flanschdose
Litzenlänge	0,2 m (Standard 0,2 m. Weitere Längen sind auf Anfrage möglich.)
Ausführung	Steckverbinder, Buchse, gerade
Steckverbinder Verriegelung	schrauben
Anschlussart	Litzen
Schutzart	IP68
Anschlussquerschnitt	0,75 mm² / AWG 18
Temperaturbereich von / bis	-25 °C / 85 °C
Mechanische Lebensdauer	> 100 Steckzyklen
Gewicht (gr)	41.93
Zolltarifnummer	85369010
Ursprungsland	DE

Elektrische Kennwerte

Bemessungsspannung	300 V (600 V UL)
Bemessungs-Stoßspannung	4000 V
Bemessungsstrom	6,0 A
Verschmutzungsgrad	3
Überspannungskategorie	III
Isolierstoffgruppe	I
EMV-Tauglichkeit	ungeschirmt

Produktdatenblatt

Automatisierungstechnik - Spannungs- und Leistungsversorgung

Bezeichnung	**7/8" Flanschdose, Polzahl: 4+PE, ungeschirmt, Litzen, IP68, UL 2238, VDE, PG 11, Frontmontage, vergossen**
Produktgruppe	**7/8"**
Serie	**820**
Artikelnummer	**09 2450 310 05**

Werkstoffe

Material Gehäuse	Zinkdruckguss vernickelt
Material Kontaktkörper	PUR
Material Kontakt	CuZn (Messing)
Kontaktoberfläche	Au (Gold)
REACH SVHC	CAS 7439-92-1 (Lead)
SCIP Nummer	e313eaeb-4f2a-473d-8ce2-16ec7795cad3

Litzendaten - Litzenaufbau

Leitungsquerschnitt (mm²)	5 x 0,75 mm²
Leitungsquerschnitt (AWG)	5 x AWG 18
Aderdurchmesser	2,9 mm
Farbe Einzeladern	gelb-grün braun blau weiß schwarz
Material Aderisolation	PVC
Material Leiter	Cu (verzinnt)
Leiteraufbau	28 x 0,20 mm

Litzendaten - Elektrische Eigenschaften

Betriebsspannung	600 V
Prüfspannung	6000 V

Litzendaten - Thermische Eigenschaften

Temperaturbereich Litze bewegt von / bis (°C)	-5 °C / 105 °C
Temperaturbereich Litze fest von / bis (°C)	-30 °C / 105 °C

Zulassungen / Approbationen

Zulassungen	UL 2238, VDE

Klassifikationen

eCl@ss 11.1	27-44-01-09
ETIM 9.0	EC003569

Produktdatenblatt

Automatisierungstechnik - Spannungs- und Leistungsversorgung

Bezeichnung	**7/8" Flanschdose, Polzahl: 4+PE, ungeschirmt, Litzen, IP68, UL 2238, VDE, PG 11, Frontmontage, vergossen**
Produktgruppe	**7/8"**
Serie	**820**
Artikelnummer	**09 2450 310 05**

Montageanleitung / Montageausschnitt

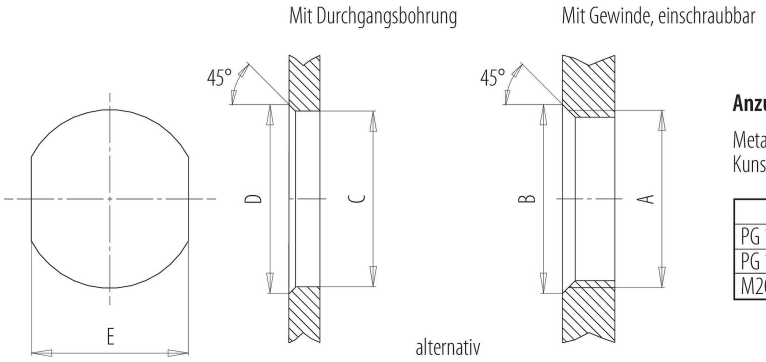

Anzugsdrehmoment

Metallgehäuse 2,00 Nm
Kunststoffgehäuse 1,25 Nm

	A	B	C	D	E
PG 11	PG11	20,2	18,7	20,2	17,0
PG 13,5	PG13,5	22,0	20,5	22,0	18,8
M20 x 1,5	M20x1,5	21,6	20,1	21,6	17,8

Produktdatenblatt

Automatisierungstechnik - Spannungs- und Leistungsversorgung

Bezeichnung	**7/8" Flanschdose, Polzahl: 4+PE, ungeschirmt, Litzen, IP68, UL 2238, VDE, PG 11, Frontmontage, vergossen**
Produktgruppe	**7/8"**
Serie	**820**
Artikelnummer	**09 2450 310 05**

Sicherheitshinweise / Montagehinweise

Der Steckverbinder darf nicht unter Last gesteckt oder getrennt werden. Eine Nichtbeachtung sowie unsachgemäße Verwendung kann Personenschäden zur Folge haben.

Die Steckverbinder sind für Einsatzbereiche im Anlagen-, Steuerungs- und Elektrogerätebau entwickelt worden. Die Überprüfung, ob die Steckverbinder auch in anderen Einsatzgebieten verwendet werden können, obliegt dem Anwender.

Steckverbinder, die in Stromkreisen mit berührungsgefährlichen Spannungen eingesetzt werden, dürfen nur von, oder unter Aufsicht von Personen, die eine elektrotechnische Ausbildung besitzen, unter Berücksichtigung der geltenden Bestimmungen und Normen montiert und benutzt werden.

Durch den Anwender sind geeignete Sicherheitsvorkehrungen zu treffen, damit der Steckverbinder nicht versehentlich gelöst werden kann.

Steckverbinder mit der Schutzart IP67 und IP68 sind nicht für die Verwendung unter Wasser geeignet. Beim Einsatz im Freien müssen die Steckverbinder gesondert gegen Korrosion geschützt werden. Weitere Infos zu den IP Schutzarten siehe im Bereich Downloadcenter „Technische Informationen“.

Bitte beachten Sie die Verschmutzungsgrade und die Überspannungskategorie. Weitere Infos hierzu siehe Bereich Downloadcenter „Technische Informationen“.

Zum Verriegeln des Kabelsteckverbinders mit dem Gerätesteckverbinder wird empfohlen den Gewindering mit 1,5 Nm anzuziehen. Ein passender Drehmomentschlüssel ist als Zubehör erhältlich (Bestell.-Nr. 07 0082 000).