Produktdatenblatt
Subminiatur Steckverbinder

Bezeichnung	**Bajonett Flanschdose, Polzahl: 5, ungeschirmt, löten, IP40, M10x0,75, Frontmontage**
Produktgruppe	**Bajonett**
Serie	**710**
Artikelnummer	**09 0998 00 05**

Abbildung (ggf. abweichend)

Maßzeichnung

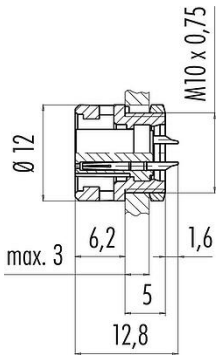

Polbild (Steckseite)

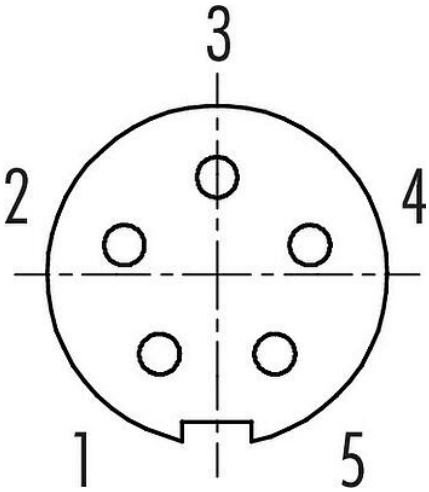

Die Einzelteildarstellung und Montageanleitung finden Sie auf der nachfolgenden Seite.

Technische Daten

Allgemeine Kennwerte

Artikelnummer	09 0998 00 05
Steckverbinder-Bauform	Flanschdose
Ausführung	Steckverbinder, Buchse, gerade
Steckverbinder Verriegelung	Bajonett
Anschlussart	löten
Schutzart	IP40
Anschlussquerschnitt	0,25 mm² / AWG 24
Temperaturbereich von / bis	-40 °C / 85 °C
Mechanische Lebensdauer	> 500 Steckzyklen
Gewicht (gr)	1.72
Zolltarifnummer	85369010
Ursprungsland	DE

Elektrische Kennwerte

Bemessungsspannung	125 V
Bemessungs-Stoßspannung	1500 V
Bemessungsstrom	3,0 A
Isolationswiderstand	≥ 10^{10} Ω
Verschmutzungsgrad	1
Überspannungskategorie	II
Isolierstoffgruppe	III
EMV-Tauglichkeit	ungeschirmt

Produktdatenblatt

Subminiatur Steckverbinder

Bezeichnung	**Bajonett Flanschdose, Polzahl: 5, ungeschirmt, löten, IP40, M10x0,75, Frontmontage**
Produktgruppe	**Bajonett**
Serie	**710**
Artikelnummer	**09 0998 00 05**

Werkstoffe

Material Gehäuse	PA
Material Kontaktkörper	PA (UL94 V-0)
Material Kontakt	CuSn (Bronze)
Kontaktoberfläche	Au (Gold)
REACH SVHC	CAS 7439-92-1 (Lead)
SCIP Nummer	b61916db-2a8a-4852-b261-f3a137dc058f

Klassifikationen

eCl@ss 11.1	27-44-01-09
ETIM 9.0	EC003569

Produktdatenblatt

Subminiatur Steckverbinder

Bezeichnung	**Bajonett Flanschdose, Polzahl: 5, ungeschirmt, löten, IP40, M10x0,75, Frontmontage**
Produktgruppe	**Bajonett**
Serie	**710**
Artikelnummer	**09 0998 00 05**

Montageanleitung / Montageausschnitt

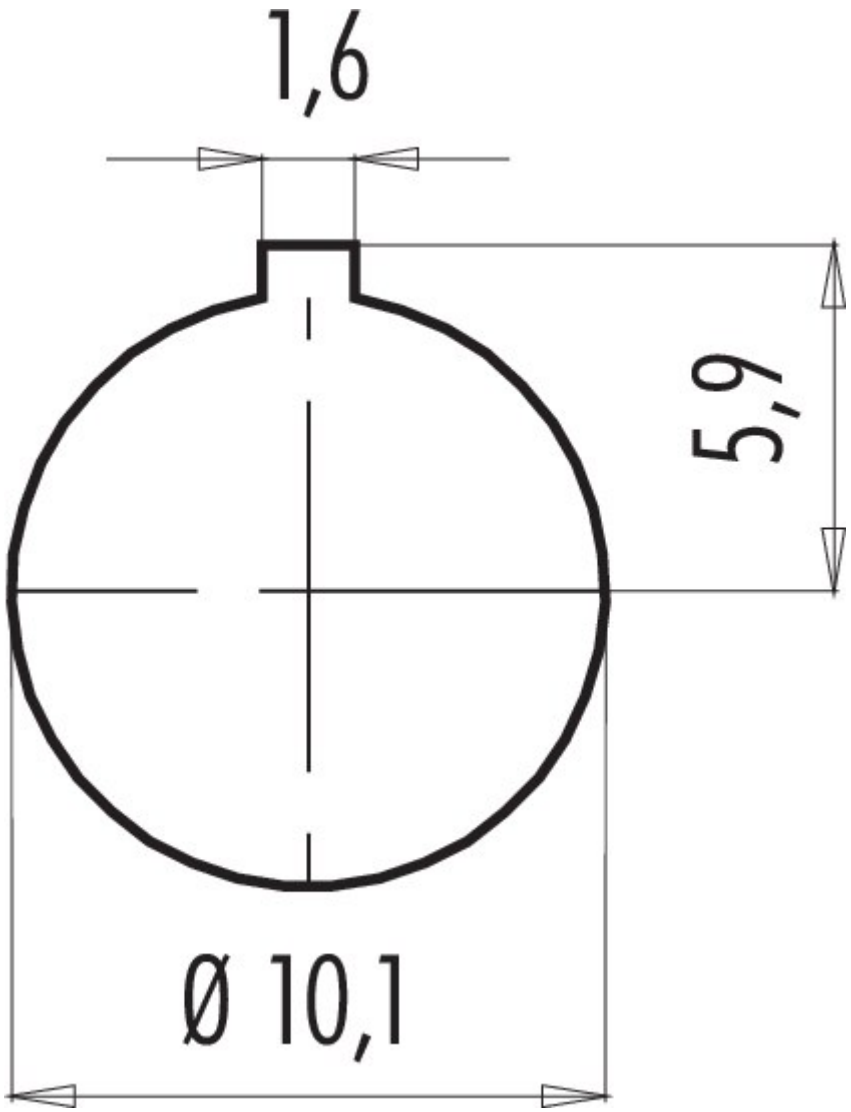

Produktdatenblatt

Subminiatur Steckverbinder

Bezeichnung	**Bajonett Flanschdose, Polzahl: 5, ungeschirmt, löten, IP40, M10x0,75, Frontmontage**
Produktgruppe	**Bajonett**
Serie	**710**
Artikelnummer	**09 0998 00 05**

Einzelteildarstellung

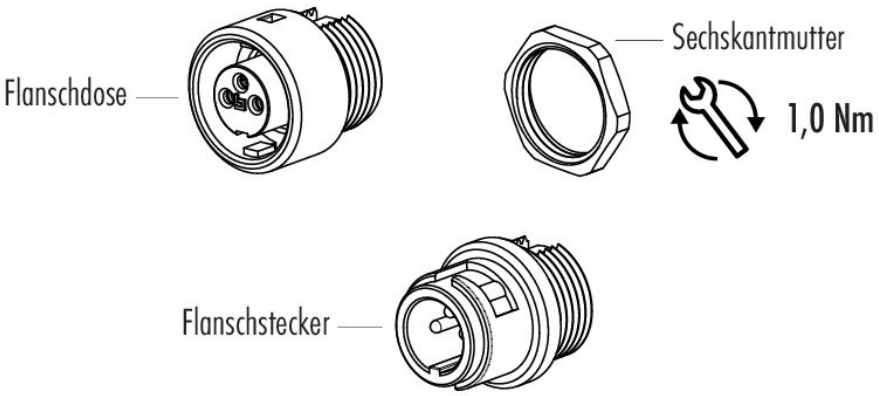

Produktdatenblatt

Subminiatur Steckverbinder

Bezeichnung	**Bajonett Flanschdose, Polzahl: 5, ungeschirmt, löten, IP40, M10x0,75, Frontmontage**
Produktgruppe	**Bajonett**
Serie	**710**
Artikelnummer	**09 0998 00 05**

Sicherheitshinweise / Montagehinweise

Der Steckverbinder darf nicht unter Last gesteckt oder getrennt werden. Eine Nichtbeachtung sowie unsachgemäße Verwendung kann Personenschäden zur Folge haben.

Die Steckverbinder sind für Einsatzbereiche im Anlagen-, Steuerungs- und Elektrogerätebau entwickelt worden. Die Überprüfung, ob die Steckverbinder auch in anderen Einsatzgebieten verwendet werden können, obliegt dem Anwender.

Steckverbinder, die in Stromkreisen mit berührungsgefährlichen Spannungen eingesetzt werden, dürfen nur von, oder unter Aufsicht von Personen, die eine elektrotechnische Ausbildung besitzen, unter Berücksichtigung der geltenden Bestimmungen und Normen montiert und benutzt werden.

Durch den Anwender sind geeignete Sicherheitsvorkehrungen zu treffen, damit der Steckverbinder nicht versehentlich gelöst werden kann.

Bitte beachten Sie die Verschmutzungsgrade und die Überspannungskategorie. Weitere Infos hierzu siehe Bereich Downloadcenter „Technische Informationen“.