# Produktdatenblatt
## Subminiatur Steckverbinder

| | |
|---|---|
| Bezeichnung | **Bajonett Flanschstecker, Polzahl: 3, ungeschirmt, löten, IP40, M10x0,75, Frontmontage** |
| Produktgruppe | **Bajonett** |
| Serie | **710** |
| Artikelnummer | **09 0977 00 03** |

### Abbildung (ggf. abweichend)

### Maßzeichnung

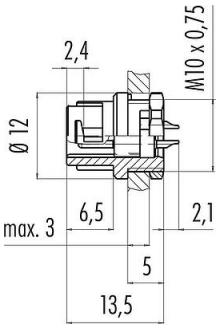


### Polbild (Steckseite)

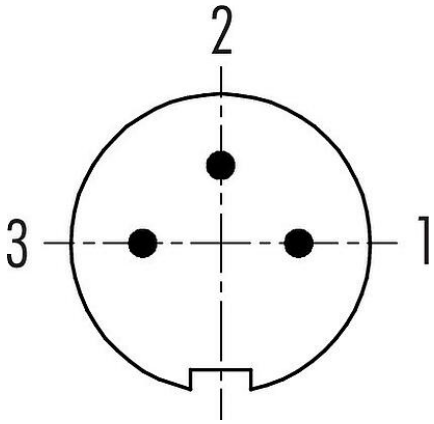


**Die Einzelteildarstellung und Montageanleitung finden Sie auf der nachfolgenden Seite.**

## Technische Daten

### Allgemeine Kennwerte

| | |
|---|---|
| Artikelnummer | 09 0977 00 03 |
| Steckverbinder-Bauform | Flanschstecker |
| Ausführung | Steckverbinder, Stift, gerade |
| Steckverbinder Verriegelung | Bajonett |
| Anschlussart | löten |
| Schutzart | IP40 |
| Anschlussquerschnitt | 0,25 mm² / AWG 24 |
| Temperaturbereich von / bis | -40 °C / 85 °C |
| Mechanische Lebensdauer | > 500 Steckzyklen |
| Gewicht (gr) | 1.70 |
| Zolltarifnummer | 85369010 |
| Ursprungsland | DE |

### Elektrische Kennwerte

| | |
|---|---|
| Bemessungsspannung | 125 V |
| Bemessungs-Stoßspannung | 1500 V |
| Bemessungsstrom | 4,0 A |
| Isolationswiderstand | ≥ $10^{10}$ Ω |
| Verschmutzungsgrad | 1 |
| Überspannungskategorie | II |
| Isolierstoffgruppe | III |
| EMV-Tauglichkeit | ungeschirmt |

# Produktdatenblatt
## Subminiatur Steckverbinder

| | |
|---|---|
| Bezeichnung | **Bajonett Flanschstecker, Polzahl: 3, ungeschirmt, löten, IP40, M10x0,75, Frontmontage** |
| Produktgruppe | **Bajonett** |
| Serie | **710** |
| Artikelnummer | **09 0977 00 03** |

## Werkstoffe

| | |
|---|---|
| Material Gehäuse | PA |
| Material Kontaktkörper | PA (UL94 V-0) |
| Material Kontakt | CuZn (Messing) |
| Kontaktoberfläche | Au (Gold) |
| REACH SVHC | CAS 7439-92-1 (Lead) |
| SCIP Nummer | bc35fae3-2ea8-46a6-bf65-53da20141922 |

## Klassifikationen

| | |
|---|---|
| eCl@ss 11.1 | 27-44-01-09 |
| ETIM 9.0 | EC003569 |

**Produktdatenblatt**

Subminiatur Steckverbinder

| | |
|---|---|
| Bezeichnung | **Bajonett Flanschstecker, Polzahl: 3, ungeschirmt, löten, IP40, M10x0,75, Frontmontage** |
| Produktgruppe | **Bajonett** |
| Serie | **710** |
| Artikelnummer | **09 0977 00 03** |

## Montageanleitung / Montageausschnitt

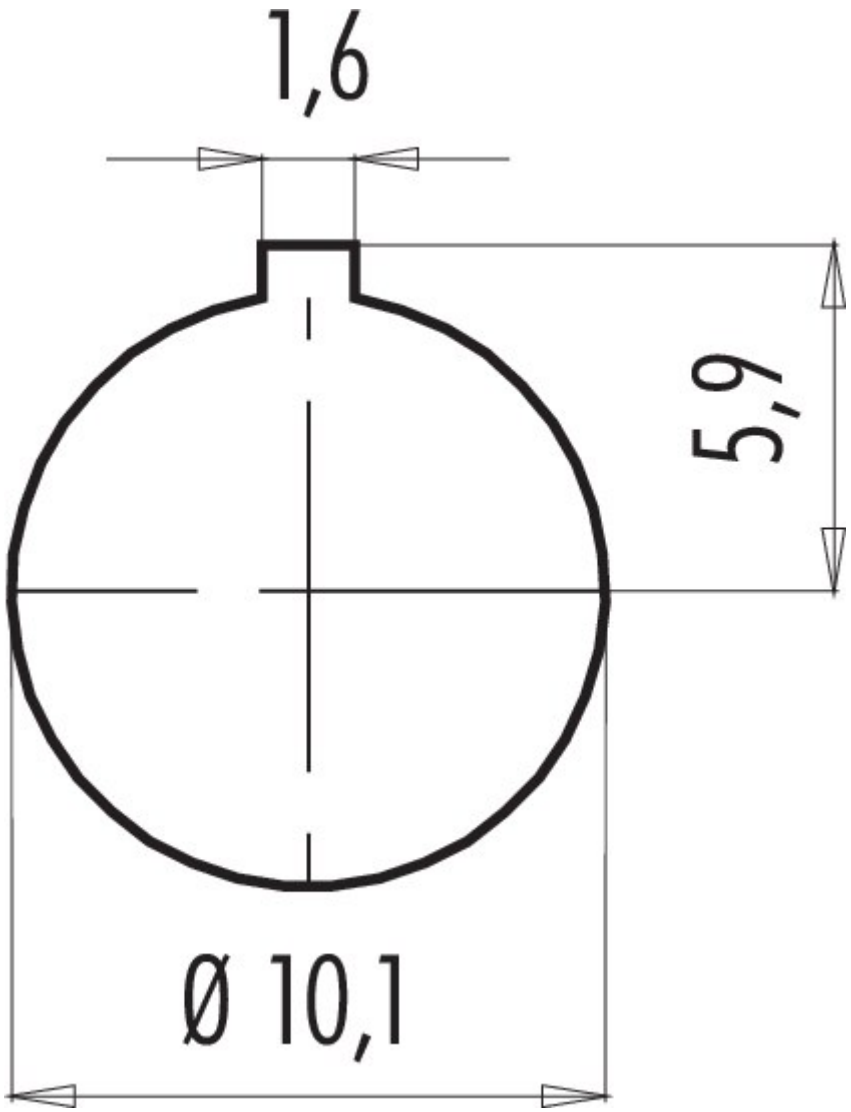

**Produktdatenblatt**

# Subminiatur Steckverbinder

| | |
|---|---|
| Bezeichnung | **Bajonett Flanschstecker, Polzahl: 3, ungeschirmt, löten, IP40, M10x0,75, Frontmontage** |
| Produktgruppe | **Bajonett** |
| Serie | **710** |
| Artikelnummer | **09 0977 00 03** |

## Einzelteildarstellung

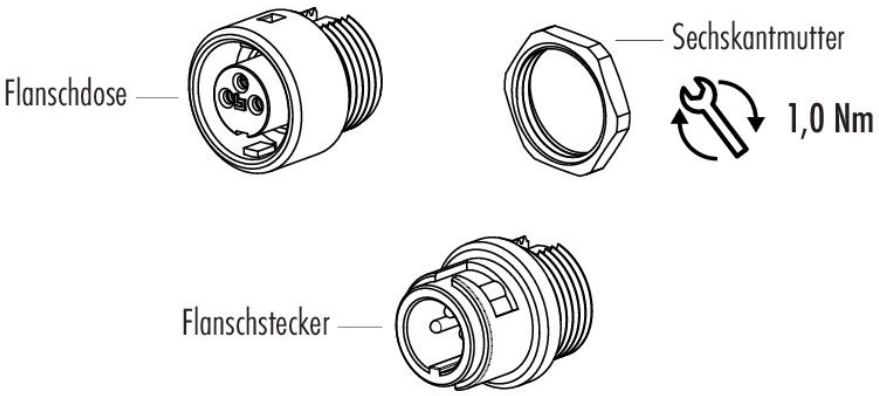

**Produktdatenblatt**

# Subminiatur Steckverbinder

| | |
|---|---|
| Bezeichnung | **Bajonett Flanschstecker, Polzahl: 3, ungeschirmt, löten, IP40, M10x0,75, Frontmontage** |
| Produktgruppe | **Bajonett** |
| Serie | **710** |
| Artikelnummer | **09 0977 00 03** |

## Sicherheitshinweise / Montagehinweise

Der Steckverbinder darf nicht unter Last gesteckt oder getrennt werden. Eine Nichtbeachtung sowie unsachgemäße Verwendung kann Personenschäden zur Folge haben.

Die Steckverbinder sind für Einsatzbereiche im Anlagen-, Steuerungs- und Elektrogerätebau entwickelt worden. Die Überprüfung, ob die Steckverbinder auch in anderen Einsatzgebieten verwendet werden können, obliegt dem Anwender.

Steckverbinder, die in Stromkreisen mit berührungsgefährlichen Spannungen eingesetzt werden, dürfen nur von, oder unter Aufsicht von Personen, die eine elektrotechnische Ausbildung besitzen, unter Berücksichtigung der geltenden Bestimmungen und Normen montiert und benutzt werden.

Durch den Anwender sind geeignete Sicherheitsvorkehrungen zu treffen, damit der Steckverbinder nicht versehentlich gelöst werden kann.

Bitte beachten Sie die Verschmutzungsgrade und die Überspannungskategorie. Weitere Infos hierzu siehe Bereich Downloadcenter „Technische Informationen“.