Produktdatenblatt
Subminiatur Steckverbinder

Bezeichnung	**M9 Flanschdose, Polzahl: 8, ungeschirmt, M9x0,5, Frontmontage**
Produktgruppe	**M9 IP40**
Serie	**711**
Artikelnummer	**09 0482 00 08**

Abbildung (ggf. abweichend)

Maßzeichnung

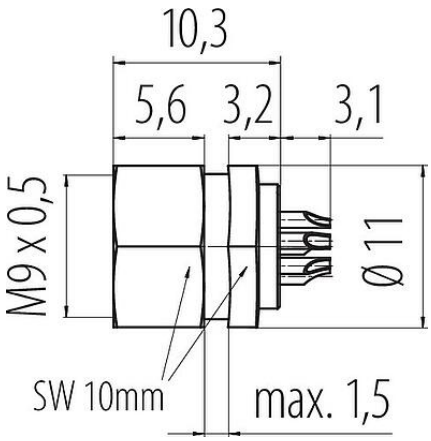

Polbild (Steckseite)

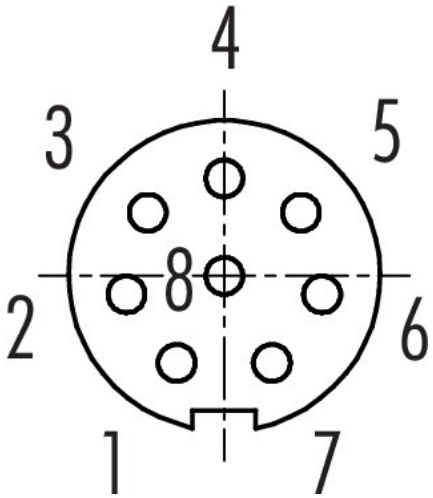

Die Einzelteildarstellung und Montageanleitung finden Sie auf der nachfolgenden Seite.

Technische Daten

Allgemeine Kennwerte

Artikelnummer	09 0482 00 08
Steckverbinder-Bauform	Flanschdose
Ausführung	Steckverbinder, Buchse, gerade
Gewicht (gr)	2.99
Zolltarifnummer	85369010
Ursprungsland	DE

Elektrische Kennwerte

Bemessungsspannung	125 V
Bemessungs-Stoßspannung	1500 V
Bemessungsstrom	1,0 A
Isolationswiderstand	≥ 10^8 Ω
Isolierstoffgruppe	III
EMV-Tauglichkeit	ungeschirmt

Werkstoffe

REACH SVHC	CAS 7439-92-1 (Lead)
SCIP Nummer	16ed6828-7f1a-473e-952a-557cdb01fca1

Klassifikationen

eCl@ss 11.1	27-44-01-09

Produktdatenblatt

Subminiatur Steckverbinder

Bezeichnung	**M9 Flanschdose, Polzahl: 8, ungeschirmt, M9x0,5, Frontmontage**
Produktgruppe	**M9 IP40**
Serie	**711**
Artikelnummer	**09 0482 00 08**

ETIM 9.0 EC003569

Montageanleitung / Montageausschnitt

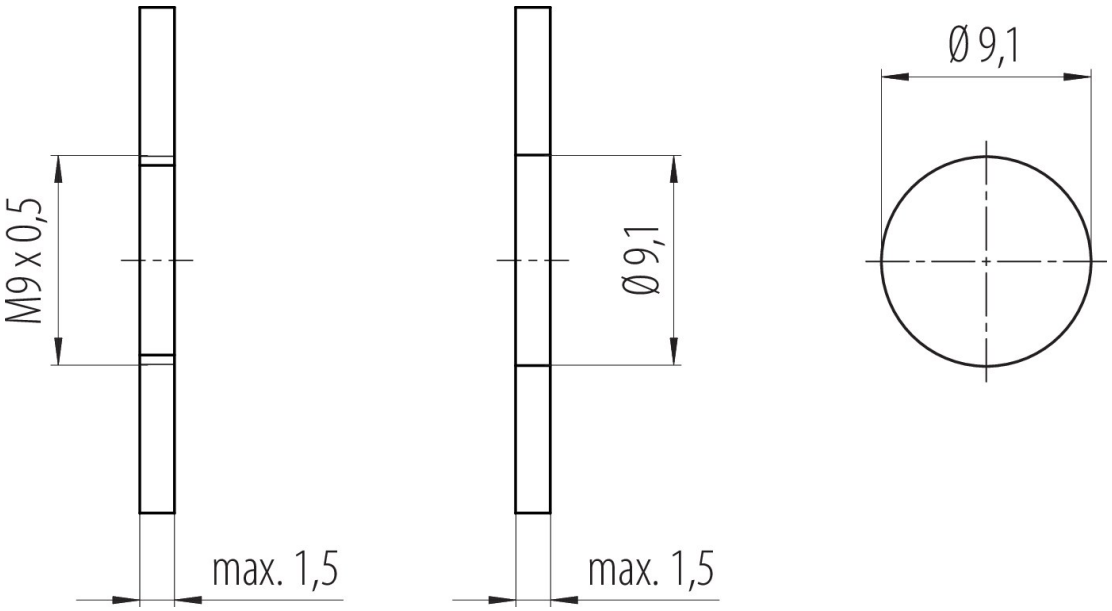

Einzelteildarstellung

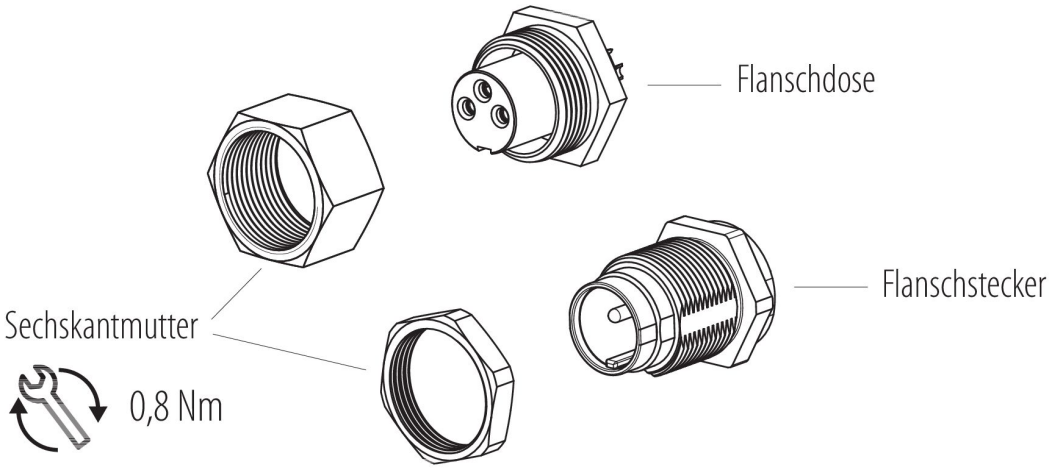

Produktdatenblatt

Subminiatur Steckverbinder

Bezeichnung	**M9 Flanschdose, Polzahl: 8, ungeschirmt, M9x0,5, Frontmontage**
Produktgruppe	**M9 IP40**
Serie	**711**
Artikelnummer	**09 0482 00 08**

Sicherheitshinweise / Montagehinweise

Der Steckverbinder darf nicht unter Last gesteckt oder getrennt werden. Eine Nichtbeachtung sowie unsachgemäße Verwendung kann Personenschäden zur Folge haben.

Die Steckverbinder sind für Einsatzbereiche im Anlagen-, Steuerungs- und Elektrogerätebau entwickelt worden. Die Überprüfung, ob die Steckverbinder auch in anderen Einsatzgebieten verwendet werden können, obliegt dem Anwender.

Steckverbinder, die in Stromkreisen mit berührungsgefährlichen Spannungen eingesetzt werden, dürfen nur von, oder unter Aufsicht von Personen, die eine elektrotechnische Ausbildung besitzen, unter Berücksichtigung der geltenden Bestimmungen und Normen montiert und benutzt werden.

Durch den Anwender sind geeignete Sicherheitsvorkehrungen zu treffen, damit der Steckverbinder nicht versehentlich gelöst werden kann.

Bitte beachten Sie die Verschmutzungsgrade und die Überspannungskategorie. Weitere Infos hierzu siehe Bereich Downloadcenter „Technische Informationen“.