Produktdatenblatt
Subminiatur Steckverbinder

Bezeichnung	**M9 Flanschstecker, Polzahl: 7, ungeschirmt, THT, IP40, M9x0,5, Rückwandmontage**
Produktgruppe	**M9 IP40**
Serie	**711**
Artikelnummer	**09 0477 65 07**

Abbildung (ggf. abweichend)

Flexplatte

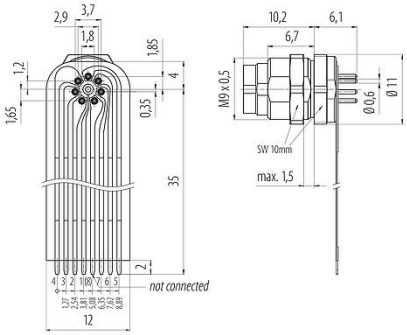

Maßzeichnung

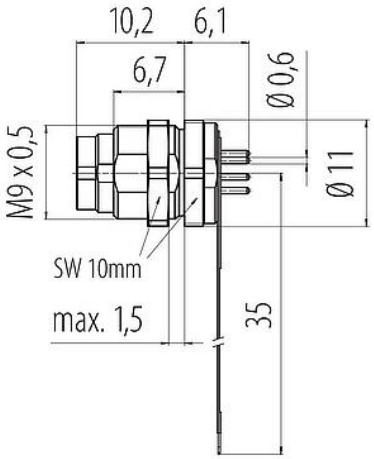

Polbild (Steckseite)

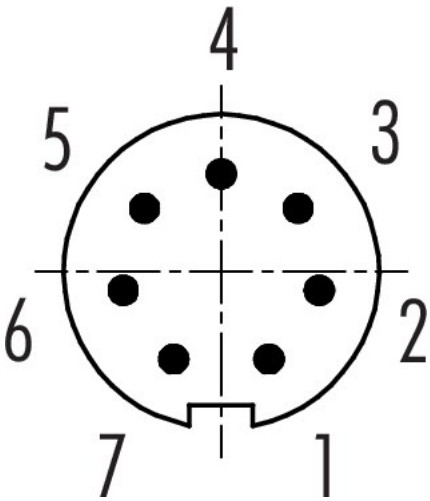

Die Montageanleitung finden Sie auf der nachfolgenden Seite.

Technische Daten

Allgemeine Kennwerte

Artikelnummer	09 0477 65 07
Steckverbinder-Bauform	Flanschstecker

Produktdatenblatt

Subminiatur Steckverbinder

Bezeichnung	**M9 Flanschstecker, Polzahl: 7, ungeschirmt, THT, IP40, M9x0,5, Rückwandmontage**
Produktgruppe	**M9 IP40**
Serie	**711**
Artikelnummer	**09 0477 65 07**

Ausführung	Steckverbinder, Stift, gerade
Steckverbinder Verriegelung	schrauben
Anschlussart	THT
Schutzart	IP40
Temperaturbereich von / bis	-40 °C / 85 °C
Mechanische Lebensdauer	> 500 Steckzyklen
Gewicht (gr)	3.47
Zolltarifnummer	85369010
Ursprungsland	DE

Elektrische Kennwerte

Bemessungsspannung	125 V
Bemessungs-Stoßspannung	1500 V
Bemessungsstrom	1,0 A
Isolationswiderstand	≥ 10^8 Ω
Verschmutzungsgrad	1
Überspannungskategorie	II
Isolierstoffgruppe	III
EMV-Tauglichkeit	ungeschirmt

Werkstoffe

Material Kontaktkörper	PA (UL94 V-0)
Material Kontakt	CuZn (Messing)
Kontaktoberfläche	Au (Gold)
REACH SVHC	CAS 7439-92-1 (Lead)
SCIP Nummer	11bb4fdf-6662-468d-a8d0-f59f70d9d37d

Klassifikationen

eCl@ss 11.1	27-44-01-09
ETIM 9.0	EC003569

Produktdatenblatt

Subminiatur Steckverbinder

Bezeichnung	**M9 Flanschstecker, Polzahl: 7, ungeschirmt, THT, IP40, M9x0,5, Rückwandmontage**
Produktgruppe	**M9 IP40**
Serie	**711**
Artikelnummer	**09 0477 65 07**

Montageanleitung / Montageausschnitt

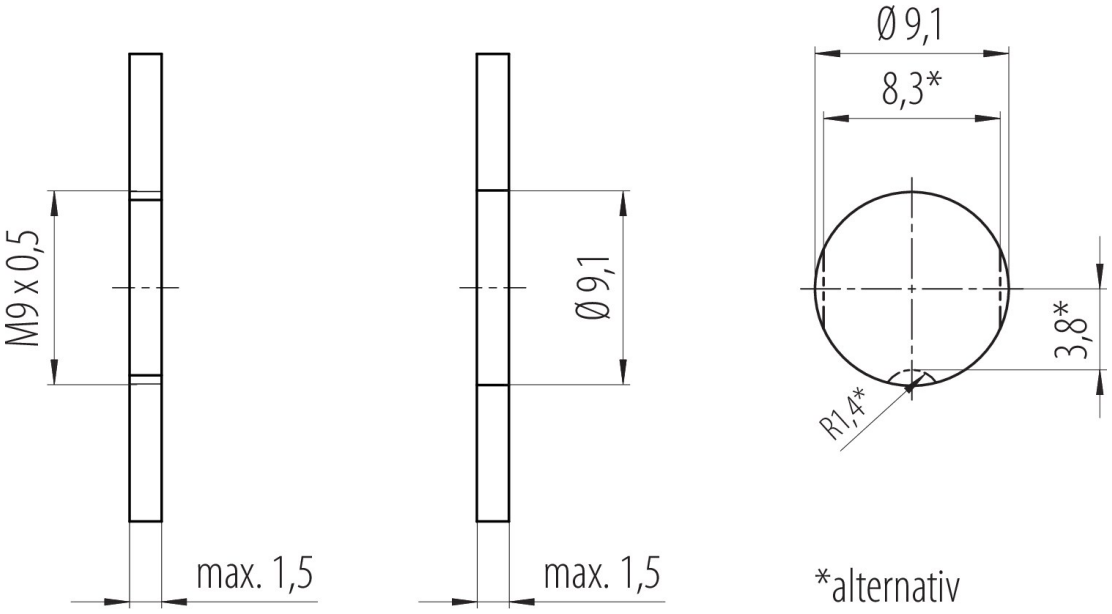

Bezeichnung	**M9 Flanschstecker, Polzahl: 7, ungeschirmt, THT, IP40, M9x0,5, Rückwandmontage**
Produktgruppe	**M9 IP40**
Serie	**711**
Artikelnummer	**09 0477 65 07**

Sicherheitshinweise / Montagehinweise

Der Steckverbinder darf nicht unter Last gesteckt oder getrennt werden. Eine Nichtbeachtung sowie unsachgemäße Verwendung kann Personenschäden zur Folge haben.

Die Steckverbinder sind für Einsatzbereiche im Anlagen-, Steuerungs- und Elektrogerätebau entwickelt worden. Die Überprüfung, ob die Steckverbinder auch in anderen Einsatzgebieten verwendet werden können, obliegt dem Anwender.

Steckverbinder, die in Stromkreisen mit berührungsgefährlichen Spannungen eingesetzt werden, dürfen nur von, oder unter Aufsicht von Personen, die eine elektrotechnische Ausbildung besitzen, unter Berücksichtigung der geltenden Bestimmungen und Normen montiert und benutzt werden.

Durch den Anwender sind geeignete Sicherheitsvorkehrungen zu treffen, damit der Steckverbinder nicht versehentlich gelöst werden kann.

Bitte beachten Sie die Verschmutzungsgrade und die Überspannungskategorie. Weitere Infos hierzu siehe Bereich Downloadcenter „Technische Informationen“.