Produktdatenblatt
Subminiatur Steckverbinder

Bezeichnung	**M9 Flanschdose, gewinkelt, Polzahl: 5, ungeschirmt, THT, IP40, Frontmontage**
Produktgruppe	**M9 IP40**
Serie	**711**
Artikelnummer	**09 0098 72 05**

Abbildung (ggf. abweichend)

Leiterplattenlayout

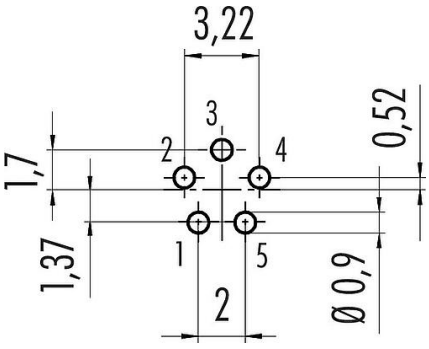

Flexplatte

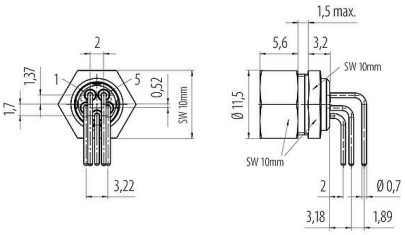

Maßzeichnung

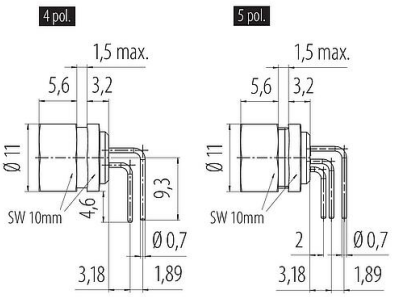

Polbild (Steckseite)

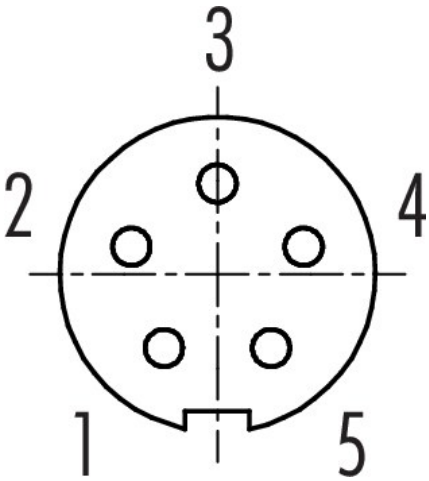

Die Montageanleitung finden Sie auf der nachfolgenden Seite.

Technische Daten

Allgemeine Kennwerte

Artikelnummer	09 0098 72 05
Steckverbinder-Bauform	Flanschdose, gewinkelt
Ausführung	Steckverbinder, Buchse, gewinkelt
Steckverbinder Verriegelung	schrauben
Anschlussart	THT
Schutzart	IP40

Produktdatenblatt

Subminiatur Steckverbinder

Bezeichnung	**M9 Flanschdose, gewinkelt, Polzahl: 5, ungeschirmt, THT, IP40, Frontmontage**
Produktgruppe	**M9 IP40**
Serie	**711**
Artikelnummer	**09 0098 72 05**

Temperaturbereich von / bis	-40 °C / 85 °C
Mechanische Lebensdauer	> 500 Steckzyklen
Gewicht (gr)	3.19
Zolltarifnummer	85369010
Ursprungsland	DE

Elektrische Kennwerte

Bemessungsspannung	125 V
Bemessungs-Stoßspannung	1500 V
Bemessungsstrom	3,0 A
Isolationswiderstand	≥ 10^8 Ω
Verschmutzungsgrad	1
Überspannungskategorie	II
Isolierstoffgruppe	III
EMV-Tauglichkeit	ungeschirmt

Werkstoffe

Material Kontaktkörper	PA (UL94 V-0)
Material Kontakt	CuSn (Bronze)
Kontaktoberfläche	Au (Gold)
REACH SVHC	CAS 7439-92-1 (Lead)
SCIP Nummer	2c78ce18-a4b1-4e1e-96cd-31340a9b523e

Klassifikationen

eCl@ss 11.1	27-44-01-09
ETIM 9.0	EC003569

Trade-Compliance

Kupfer (9903.78.01)	0.000184 kg

Produktdatenblatt

Subminiatur Steckverbinder

Bezeichnung	**M9 Flanschdose, gewinkelt, Polzahl: 5, ungeschirmt, THT, IP40, Frontmontage**
Produktgruppe	**M9 IP40**
Serie	**711**
Artikelnummer	**09 0098 72 05**

Montageanleitung / Montageausschnitt

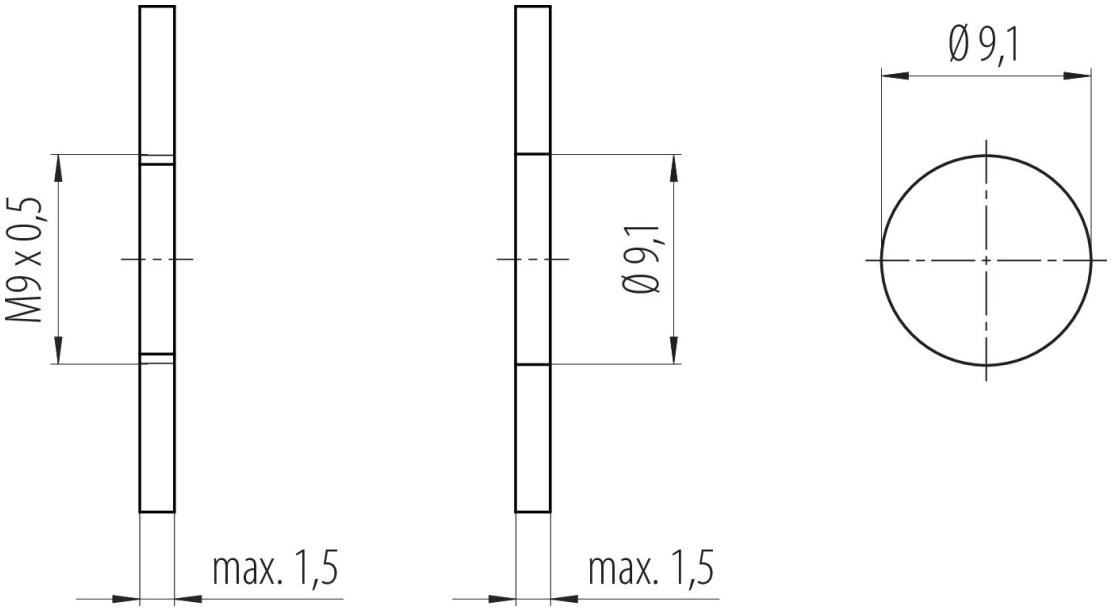

Produktdatenblatt

Subminiatur Steckverbinder

Bezeichnung	**M9 Flanschdose, gewinkelt, Polzahl: 5, ungeschirmt, THT, IP40, Frontmontage**
Produktgruppe	**M9 IP40**
Serie	**711**
Artikelnummer	**09 0098 72 05**

Sicherheitshinweise / Montagehinweise

Der Steckverbinder darf nicht unter Last gesteckt oder getrennt werden. Eine Nichtbeachtung sowie unsachgemäße Verwendung kann Personenschäden zur Folge haben.

Die Steckverbinder sind für Einsatzbereiche im Anlagen-, Steuerungs- und Elektrogerätebau entwickelt worden. Die Überprüfung, ob die Steckverbinder auch in anderen Einsatzgebieten verwendet werden können, obliegt dem Anwender.

Steckverbinder, die in Stromkreisen mit berührungsgefährlichen Spannungen eingesetzt werden, dürfen nur von, oder unter Aufsicht von Personen, die eine elektrotechnische Ausbildung besitzen, unter Berücksichtigung der geltenden Bestimmungen und Normen montiert und benutzt werden.

Durch den Anwender sind geeignete Sicherheitsvorkehrungen zu treffen, damit der Steckverbinder nicht versehentlich gelöst werden kann.

Bitte beachten Sie die Verschmutzungsgrade und die Überspannungskategorie. Weitere Infos hierzu siehe Bereich Downloadcenter „Technische Informationen“.